MUDC 系列

2 口 2 位直動膜片式電磁閥 (常閉型)

mindman

選用表

MU* 參照表

密封材質

注意事項
(安裝前閱讀)

耐酸鹼中流量系列，二口二位電磁閥，口徑自 1/4"~1"
適用流體 : 水、空氣。

PVC

PTFE
(Teflon)

2/2 N.C.

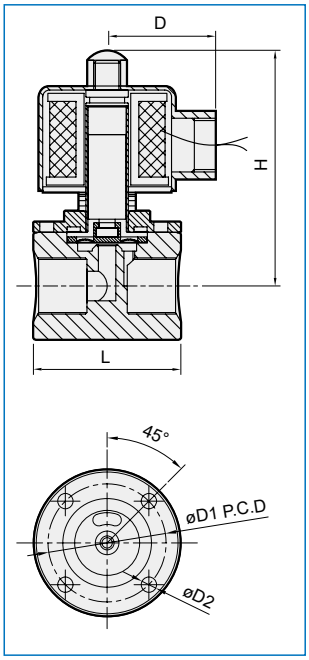

規格與性能

- 屬直動式常閉型電磁閥。
- 可在無壓差下，直接操作。
- PVC 材質閥體可耐酸、鹼 (PH 值 3~11)。
- PTFE 材質閥體可耐強酸、強鹼 (PH 值 0~14)。
- AC 電壓容許差 : ±10%，DC 電壓容許差 : ±1%。

材質

型號 / 零件名稱	MUDC	MUDC-TF
閥體	PVC	PTFE (Teflon)
線圈	特殊銅線 H 級	
電磁管	不銹鋼	
彈簧	不銹鋼	
電磁活動鐵心	不銹鋼	
止漏墊圈	合成橡膠	
膜片	PTFE (Teflon)	

注意事項

- 裝配時，管路必須清理乾淨。
- 為了延長使用壽命，應於電磁閥前安裝過濾器。
- 安裝須採用水平配管，不建議垂直式配管。

不適用以下情況的流體

- 溫度高時為液態，冷卻時為固態。
- 黏度超過 20cst 以上流體者。
- 流體溫度超過攝氏 80°C。

訂購代號

MUDC — 8 — □ — □ — AC110 — G

- **型號**
- **配管口徑**
  - **8**: 1/4"
  - **10**: 3/8"
  - **15**: 1/2"
  - **20**: 3/4"
  - **25**: 1"
- 無 : PVC 閥體
  TF: PTFE 閥體
- **線圈**
  - 無 : 標準鐵殼型線圈
  - **D**: DIN 端子線圈 130°C 以下
  - (依規格表選購)
- **電壓種類**
  - **AC220**V(50/60)Hz
  - **AC110**V(50/60)Hz
  - **DC24**V
- **配管口螺牙**
  - 無 : Rc 牙
  - **G**: G 牙
  - **NPT**: NPT 牙

型號	DIN 線圈	配管口徑	CV 值	節流口徑 (mm)	流體溫度 °C	使用壓力範圍 MPa		尺寸 (mm)					重量 (kg)
						水	空氣	L	H	D	D1	D2	
MUDC-8	•	Rc1/4"	0.28	6.5	-5~+80	0~0.1	0~0.1	50	90	48	45	5.2	0.53
MUDC-10	•	Rc3/8"	0.28	6.5	-5~+80	0~0.1	0~0.1	50	90	48	45	5.2	0.52
MUDC-15	•	Rc1/2"	0.28	6.5	-5~+80	0~0.1	0~0.1	55	93	48	45	5.2	0.58
MUDC-20		Rc3/4"	3.5	10	-5~+80	0~0.05	0~0.05	76	119	58	–	–	1.84
MUDC-25		Rc1"	3.5	10	-5~+80	0~0.05	0~0.05	76	119	58	–	–	1.80
MUDC-8-TF	•	Rc1/4"	0.28	6.5	-5~+80	0~0.1	0~0.1	50	90	48	45	5.2	0.53
MUDC-10-TF	•	Rc3/8"	0.28	6.5	-5~+80	0~0.1	0~0.1	50	90	48	45	5.2	0.52
MUDC-15-TF	•	Rc1/2"	0.28	6.5	-5~+80	0~0.1	0~0.1	55	93	48	45	5.2	0.58
MUDC-20-TF		Rc3/4"	4	13.0	-5~+80	0~0.05	0~0.05	76	119	58	–	–	1.76
MUDC-25-TF		Rc1"	4	13.0	-5~+80	0~0.05	0~0.05	76	119	58	–	–	1.73

* 特殊訂製請洽業務人員。