# MVAA-260 系列

## 氣動閥

技術資料

注意事項
( 安裝前閱讀 )

## 規格

| 型號 | 4A1 | 4A2 | 4A2C.P.R |
|---|---|---|---|
| 配管口徑代號 | 8A | | |
| 配管口徑尺寸 | 1/4 | | |
| 方口數 | 5 口 | | |
| 使用流體 | 空氣 | | |
| 使用壓力範圍 | 0~0.8 MPa | | |
| 耐壓力 | 1 MPa | | |
| 有效斷面積 | 18 $mm^2$ | | |
| 導引壓力範圍 | (0.3×P*+0.1)~0.8 MPa | | |
| 周圍溫度 | –5~+60°C ( 不凍結 ) | | |
| 重量 | 153 g | 163 g | 219 g |

* P: 使用壓力

## 閥 / 訂購代號

MVAA — 260 — 4A2C — G

- 型號
- 本體寬度
- **4**: 方向 (5 方口 )
- **A1**: 單動氣壓導引
  **A2**: 複動氣壓導引
- **C**: 中間位置關閉
  **P**: 中間位置通氣
  **R**: 中間位置排氣
  ( 僅適用 4A2)
- **配管口螺牙**
  無 : Rc 牙
  **G**: G 牙
  **NPT**: NPT 牙

## 連座 / 訂購代號

MVSC — 260 — 5B3 — G

- 型號
- 連座
  **5B**: 5 方口直配管型適用
- 連座數
  **1~20**
- **配管口螺牙**
  無 : Rc 牙
  **G**: G 牙
  **NPT**: NPT 牙

* 與 MVSC 共用連座。
* 第 11 連座起，接單生產。

## 流量特性圖

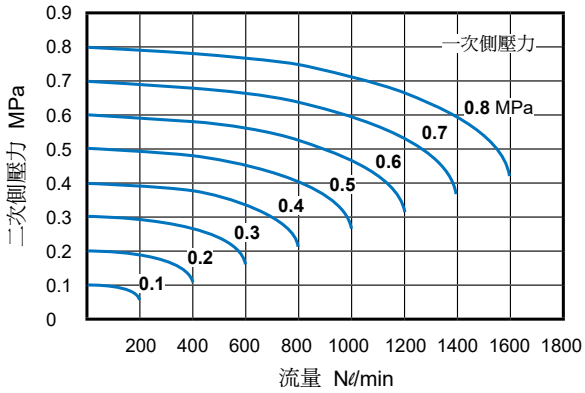


## 連座擋板 / 訂購代號

* 與 MVSC 共用連座擋板

MVSC — 260 — 5P

- 型號
- 連座擋板
  **5P**: 5 方口用

## 連座擋板組件

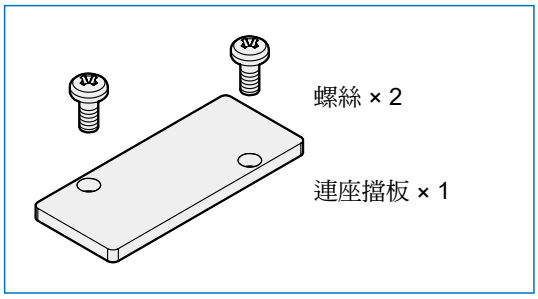

## MVAA-260-4A1

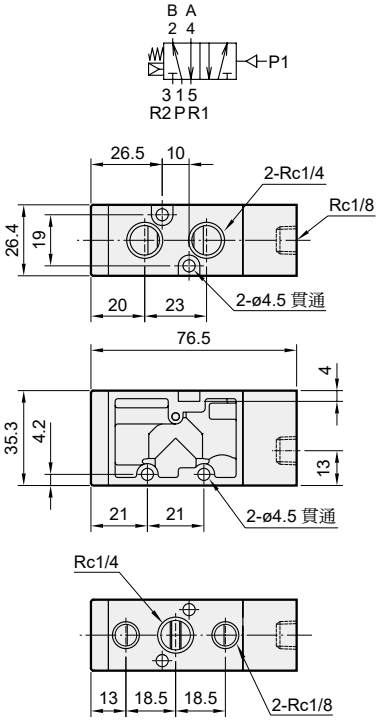


## MVAA-260-4A2

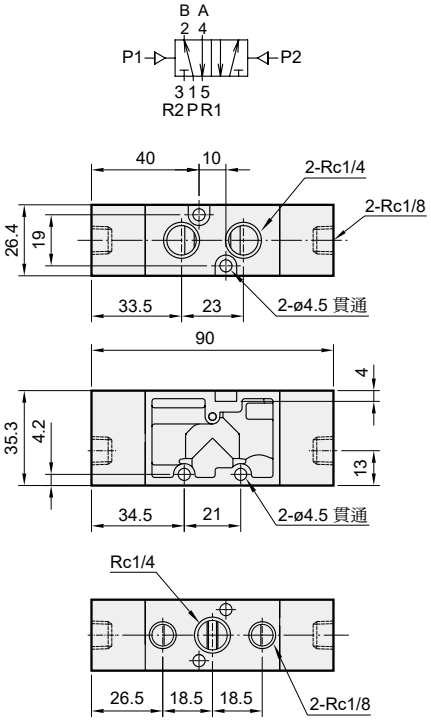


## MVAA-260-4A2C.P.R

**MVAA-260-4A2C** **MVAA-260-4A2P** **MVAA-260-4A2R**

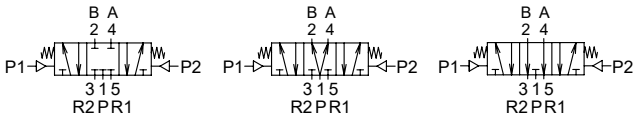


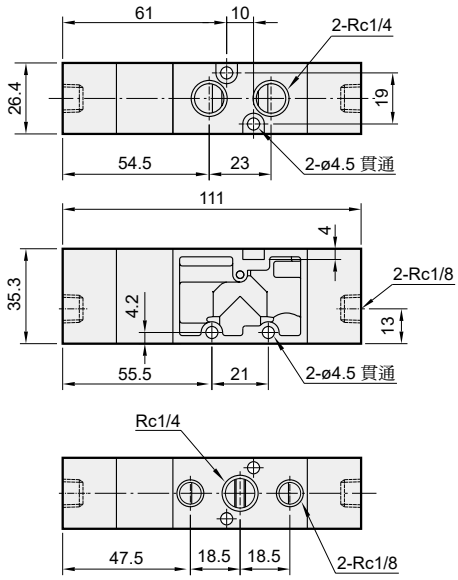

## MVSC-260-5B*

* 與 MVSC 共用連座

5 方口直配管型用

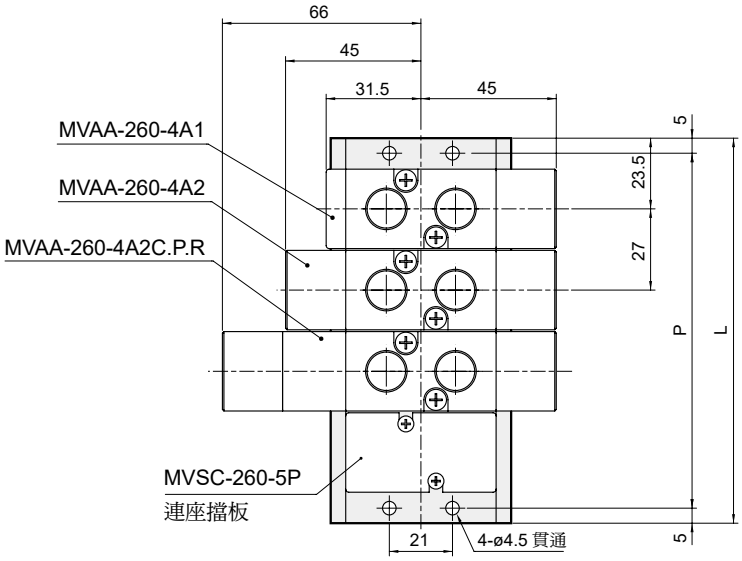


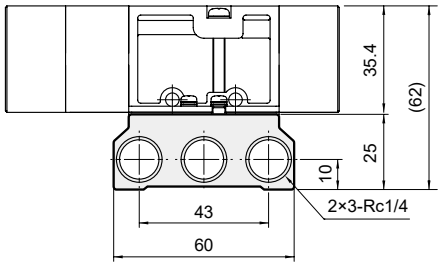


| 連座數 | P | L |
|---|---|---|
| 1 | 37 | 47 |
| 2 | 64 | 74 |
| 3 | 91 | 101 |
| 4 | 118 | 128 |
| 5 | 145 | 155 |
| 6 | 172 | 182 |
| 7 | 199 | 209 |
| 8 | 226 | 236 |
| 9 | 253 | 263 |
| 10 | 280 | 290 |

**P**: ( 連座數 -1)×27+37
**L**: ( 連座數 -1)×27+47