MVAA-460 系列

氣動閥

mindman

技術資料

注意事項
(安裝前閱讀)

規格

型號	3A1	3A2	4A1	4A2	4A2C.P.R
配管口徑代號	15A				
配管口徑尺寸	1/2				
方口數	3 口		5 口		
使用流體	空氣				
使用壓力範圍	0~0.8 MPa				
耐壓力	1 MPa				
有效斷面積	50 mm^2				
導引壓力範圍	(0.34×P*+0.1)~0.8 MPa				
周圍溫度	–5~+60°C (不凍結)				
重量	300 g	326 g	275 g	338 g	410 g

* P: 使用壓力

閥 / 訂購代號

MVAA — 460 — 4A2C — NC — NPT

- **型號**
- **本體寬度**
- **3**: 3 方向 (3 方口)
  4: 4 方向 (5 方口)
- **A1**: 單動氣壓導引
  A2: 複動氣壓導引
- **C**: 中間位置關閉
  P: 中間位置通氣
  R: 中間位置排氣
  (僅適用 4A2)
- **NC**: 常閉型
  NO: 常開型
  (僅適用 3A1)
- **配管口螺牙**
  無 : G 牙
  RC: Rc 牙
  NPT: NPT 牙

連座 / 訂購代號

MVSC — 460 — 5B3 — NPT

- **型號**
- 連座

	連座	連座數
3B	3 方口直配管型適用	1~12
5B	5 方口直配管型適用	1~12

* 與 MVSC 共用連座。
* 第 11 連座起，接單生產。

- **配管口螺牙**
  無 : G 牙
  RC : Rc 牙
  NPT: NPT 牙

流量特性圖

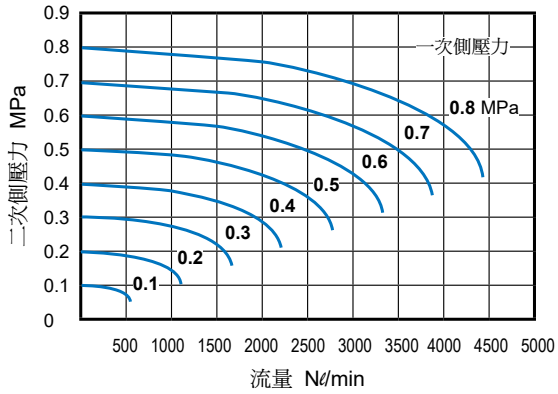

連座擋板 / 訂購代號

* 與 MVSC 共用連座擋板

MVSC — 460 — 5P

- **型號**
- **連座擋板**
  3P: 3 方口用
  5P: 5 方口用

連座擋板組件

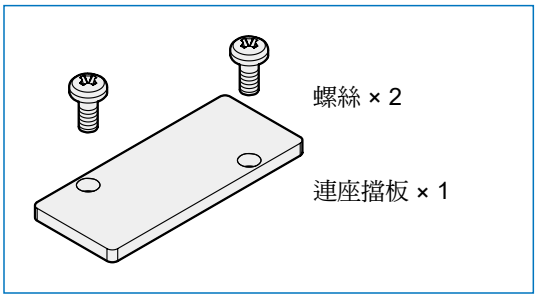

MVAA-460 外觀尺寸

氣動閥

MVAA-460-4A1

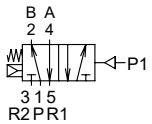

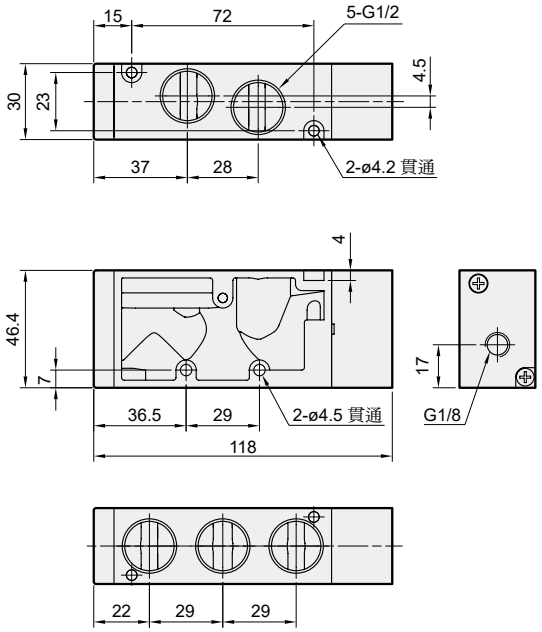

MVAA-460-4A2

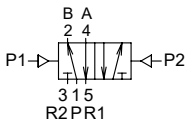

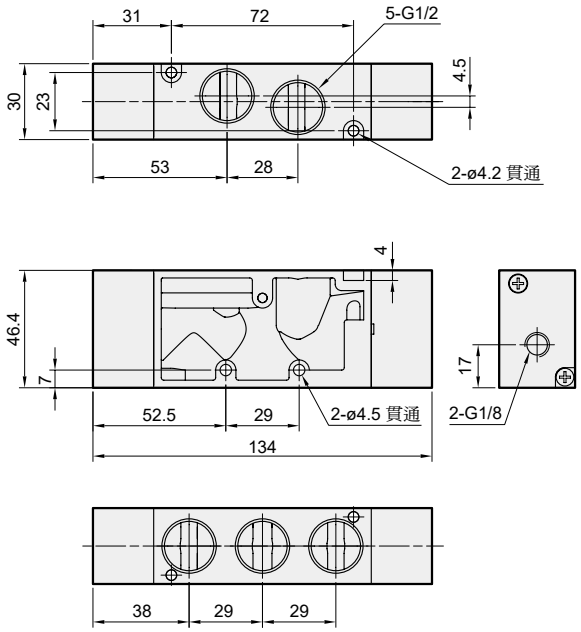

MVAA-460-4A2C.P.R

MVAA-460-4A2C

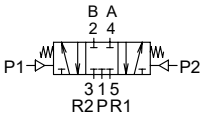

MVAA-460-4A2P

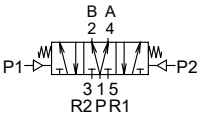

MVAA-460-4A2R

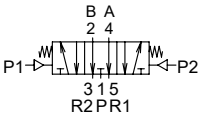

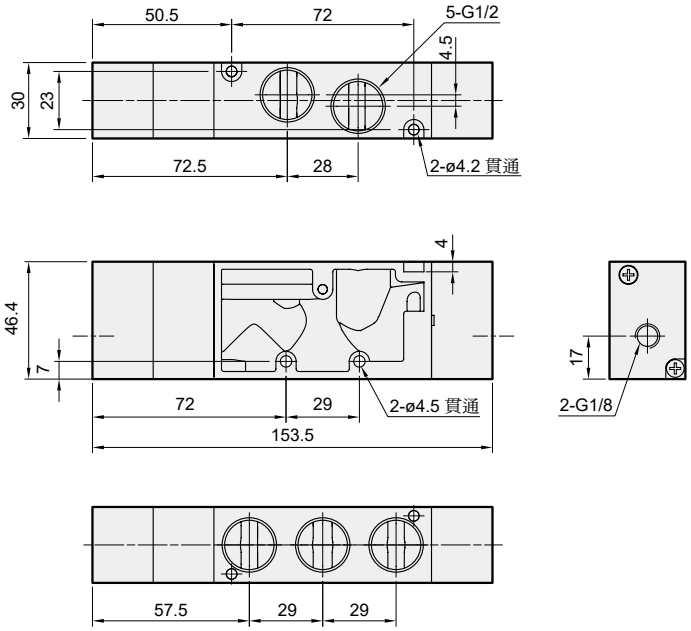

MVAA-460 外觀尺寸

氣動閥

MVAA-460-3A1-NC/NO

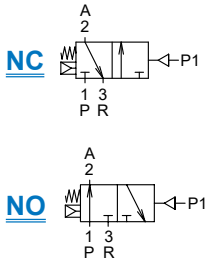

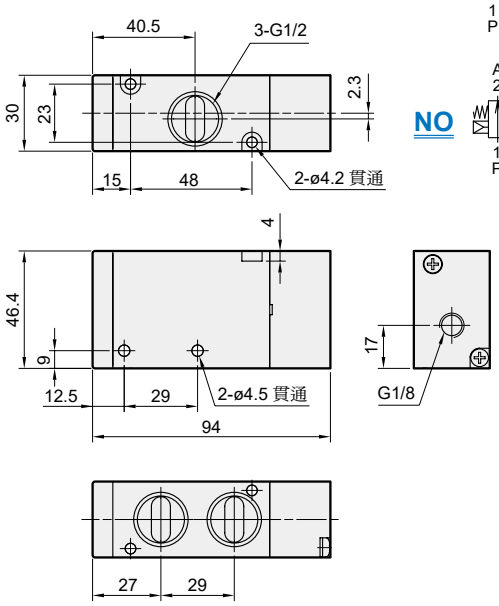

MVAA-460-3A2

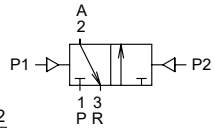

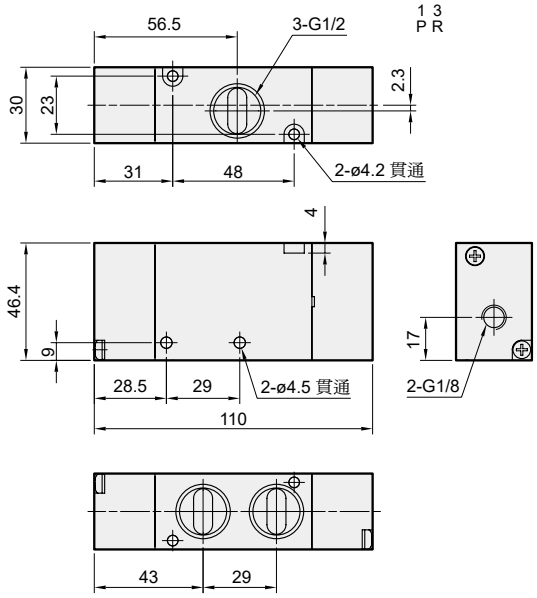

連座外觀尺寸

MVSC-460-3B*

* 與 MVSC 共用連座

3 方口直配管型用

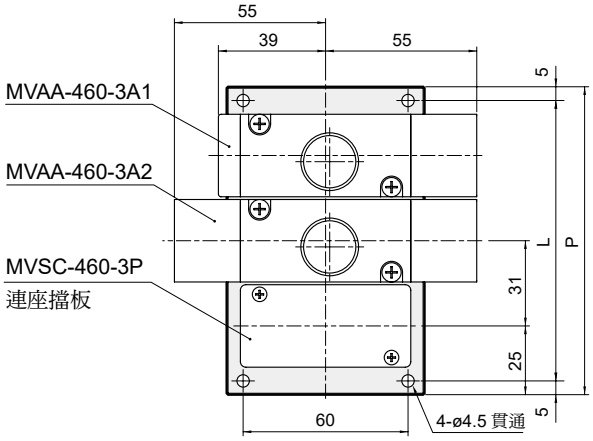

連座數	P	L
1	40	50
2	71	81
3	102	112
4	133	143
5	164	174
6	195	205
7	226	236
8	257	267
9	288	298
10	319	329

P: (連座數 -1)×31+40
L: (連座數 -1)×31+50

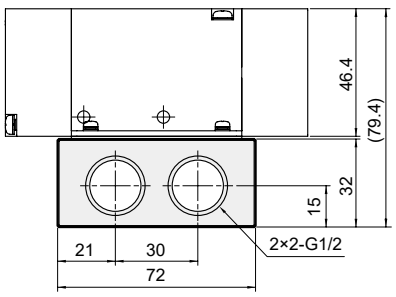

MVSC-460-5B*

* 與 MVSC 共用連座

5 方口直配管型用

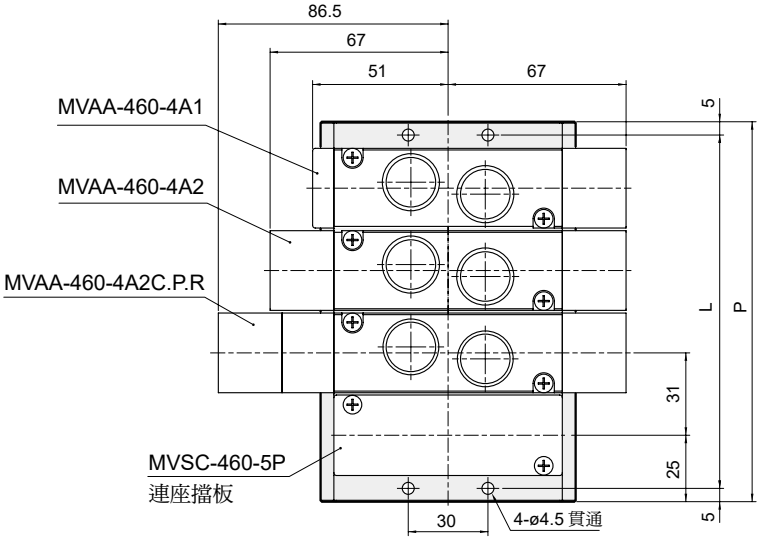

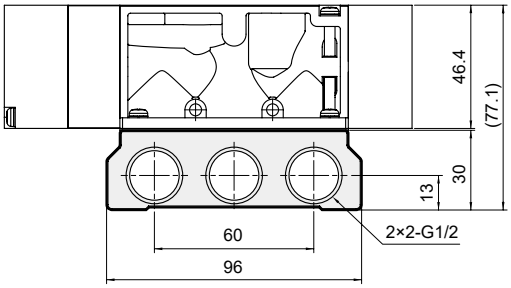

連座數	P	L
1	40	50
2	71	81
3	102	112
4	133	143
5	164	174
6	195	205
7	226	236
8	257	267
9	288	298
10	319	329

P: (連座數 -1)×31+40
L: (連座數 -1)×31+50