MVB-156 系列

多元連接系統

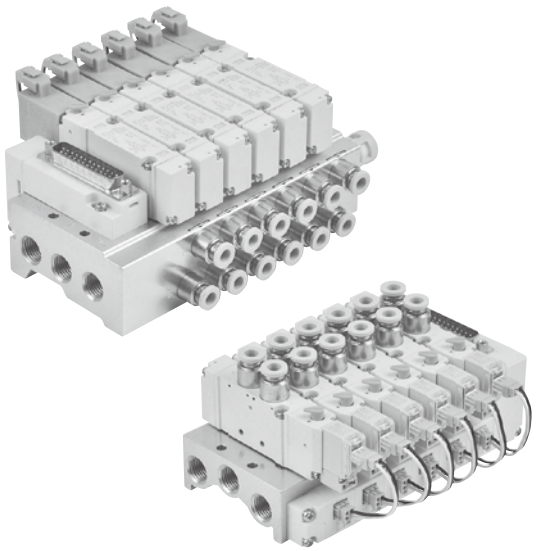

規格

- 25 針 D-sub 連接器。
- 簡易配線系統。
- 最大工作頻率 : 5Hz。

注意事項

- 訂購最大連座數 4E1 為 12 連座，4E2 與 4E2C.P.R 為 11 連座。
- 搭配 MVSY-156 系列電磁閥 (僅適用 LJ 出線型式)。
  搭配 MVSP-156 系列電磁閥 (僅適用 H 出線型式)。

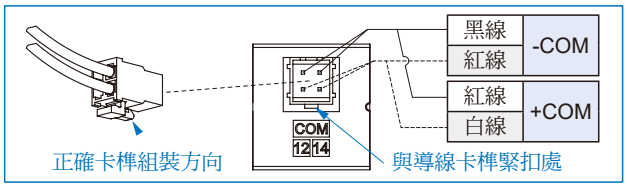

* –COM 規格需對應 PLC (PNP 輸出) 之機型。
* + COM 規格需對應 PLC (NPN 輸出) 之機型。

訂購代號 (多元連接系統)

MVB — 156M4 — 5M4 □ □ — LP — SSDC — DC24 — D — G

型號

本體寬度

連座數
2, 3, 4..., 12

電磁閥型號
無 : MVSY-156
P: MVSP-156

電壓種類
DC24V
DC12V

連接線
無 : 不附連接線
D: 附 D-sub 連接線
(纜線長度 3m)

配管口螺牙
無 : Rc 牙
G: G 牙
NPT: NPT 牙

連座
5B: 5 方口直配管型適用
5M: 5 方口連座型適用

COM 規格
無 : -COM
N: +COM

無 : 標準型
LP : 外部引導型
(僅適用連座型 MVSY-156)

C4: 直配管型附快速接頭 (配管徑 : ø4mm)
C6: 直配管型附快速接頭 (配管徑 : ø6mm)
C8: 直配管型附快速接頭 (配管徑 : ø8mm)
M4: 連座型附快速接頭 (配管徑 : ø4mm)
M6: 連座型附快速接頭 (配管徑 : ø6mm)
M8: 連座型附快速接頭 (配管徑 : ø8mm)

電磁閥 / 擋板代號

S	**4E1**: 5/2 單線圈電磁閥
D	**4E2**: 5/2 雙線圈電磁閥
C	**4E2C**: 5/3 雙線圈電磁閥
P	**4E2P**: 5/3 雙線圈電磁閥
R	**4E2R**: 5/3 雙線圈電磁閥
B	連座擋板

* 依序由 D-sub 端開始組裝。

電路板套件 + 連座 / 訂購代號

MVB — 156M4 — 5M3 — LP — G

型號

直配管型

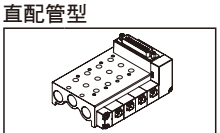

無	直配管型

連座型附快速接頭

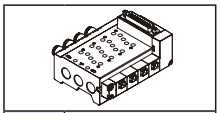

M4	配管徑 : ø4mm
M6	配管徑 : ø6mm
M8	配管徑 : ø8mm

連座數
2, 3, 4..., 12

連座
5B: 5 方口直配管型適用
5M: 5 方口連座型適用

無 : 標準型
LP : 外部引導型 (*)
(僅適用連座型)

配管口螺牙
無 : Rc 牙
G: G 牙
NPT: NPT 牙

* LP 型連座需搭配 LP 型電磁閥。

防塵蓋 / 訂購代號

* 與 MVB-100 系列共用配件。

MVB — 100 — P

型號

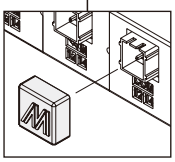

連接線 / 訂購代號

MVB — 100 — D

型號

D-sub 連接線

導線

* MVB-100 系列共用配件，請參 1-103 頁。

MVB-156 搭配 MVSY-156

多元連接系統

MVB-156C*-5B*

5 方口直配管型用

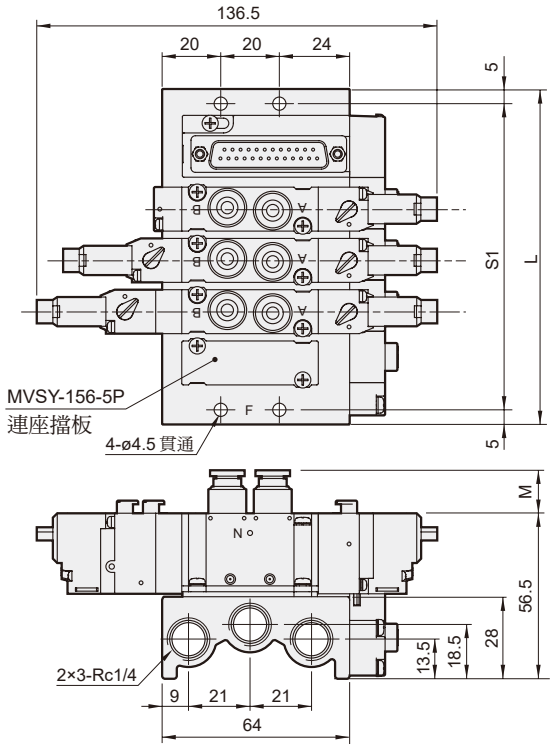

連座數	L	S1
2	79.5	69.5
3	97	87
4	114.5	104.5
5	132	122
6	149.5	139.5
7	167	157
8	184.5	174.5
9	202	192
10	219.5	209.5
11	237	227
12	254.5	244.5

代號 / 快速接頭	M
C4 (ø4)	(13.8)
C6 (ø6)	(14.7)
C8 (ø8)	(19.3)

MVB-156M*-5M*

5 方口連座型用

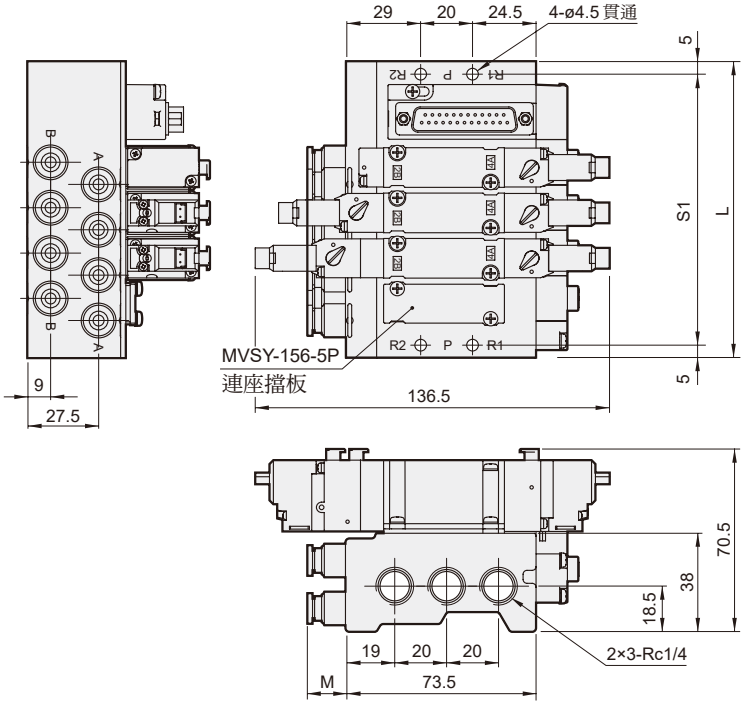

連座數	L	S1
2	79.5	69.5
3	97	87
4	114.5	104.5
5	132	122
6	149.5	139.5
7	167	157
8	184.5	174.5
9	202	192
10	219.5	209.5
11	237	227
12	254.5	244.5

代號 / 快速接頭	M
C4 (ø4)	(13.8)
C6 (ø6)	(14.7)
C8 (ø8)	(19.3)

LP

外部引導型

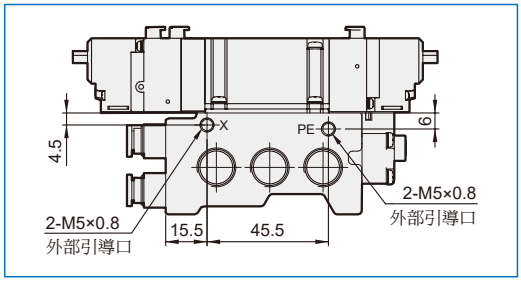

MVB-156 搭配 MVSP-156

多元連接系統

MVB-156C*-5B*P*

5 方口直配管型用

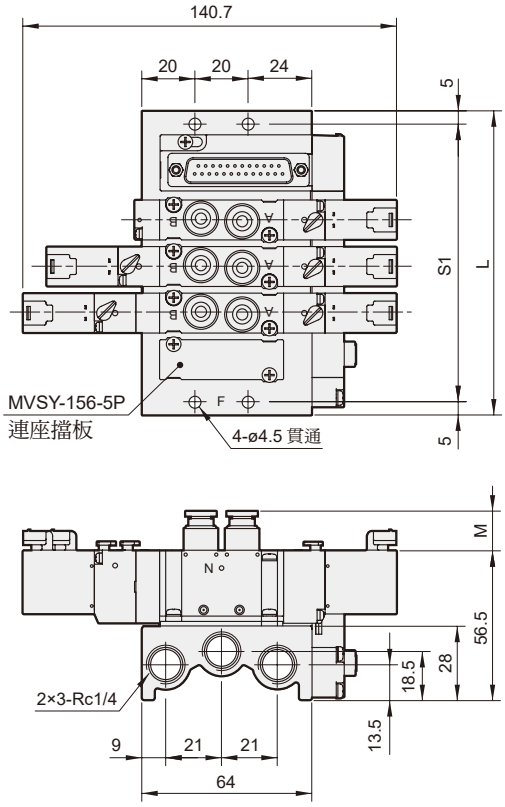

連座數	L	S1
2	79.5	69.5
3	97	87
4	114.5	104.5
5	132	122
6	149.5	139.5
7	167	157
8	184.5	174.5
9	202	192
10	219.5	209.5
11	237	227
12	254.5	244.5

代號 / 快速接頭	M
C4 (ø4)	(13.8)
C6 (ø6)	(14.7)
C8 (ø8)	(19.3)

MVB-156M*-5M*P*

5 方口連座型用

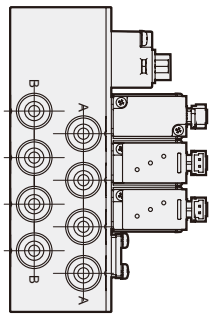

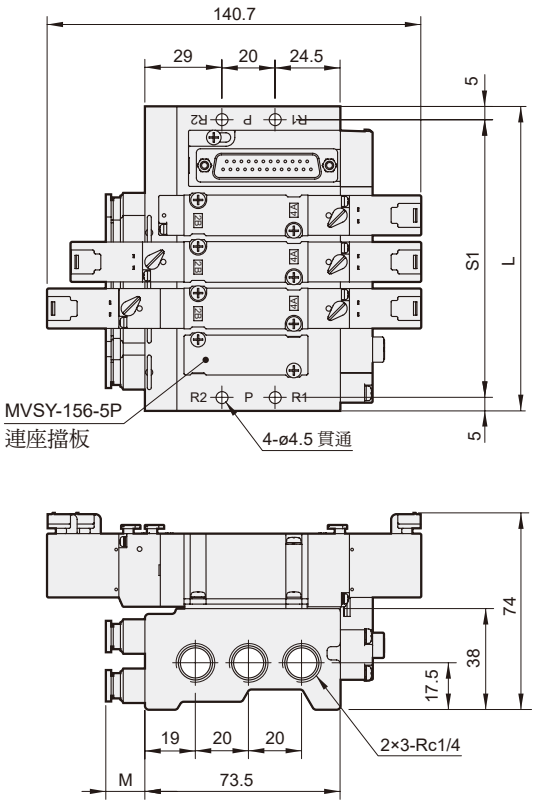

連座數	L	S1
2	79.5	69.5
3	97	87
4	114.5	104.5
5	132	122
6	149.5	139.5
7	167	157
8	184.5	174.5
9	202	192
10	219.5	209.5
11	237	227
12	254.5	244.5

代號 / 快速接頭	M
C4 (ø4)	(13.8)
C6 (ø6)	(14.7)
C8 (ø8)	(19.3)

MVB-100 / 156 配線

多元連接系統

mindman

導線 / 訂購代號

* MVB-156 與 MVB-100 系列共用配件。

MVB — 100 — □ — WDE1

- 型號
- **COM 規格**
  無 : -COM
  N: +COM
- **導線型式**
  E1: 配合 4E1 電磁閥
  E2: 配合 4E2 電磁閥

25 PIN 配線

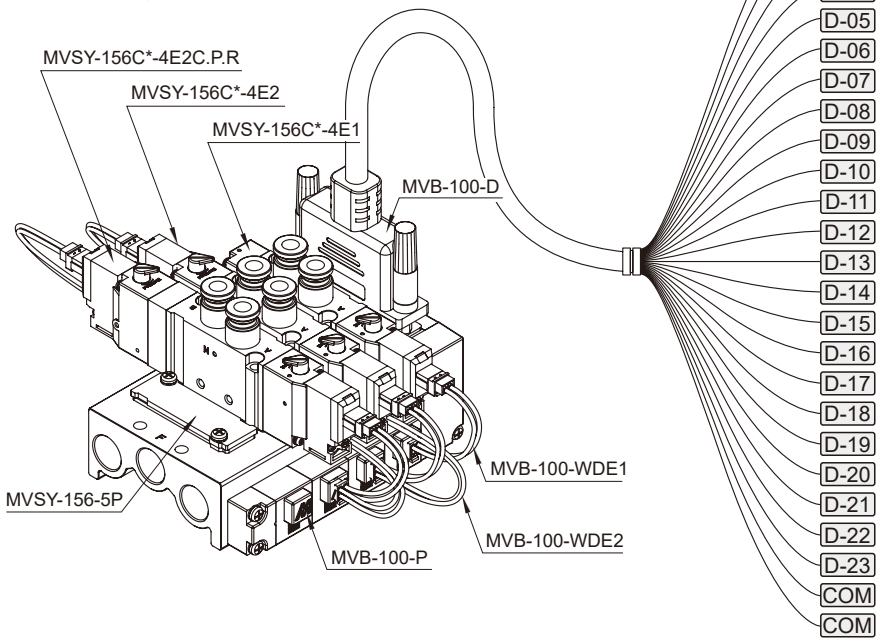
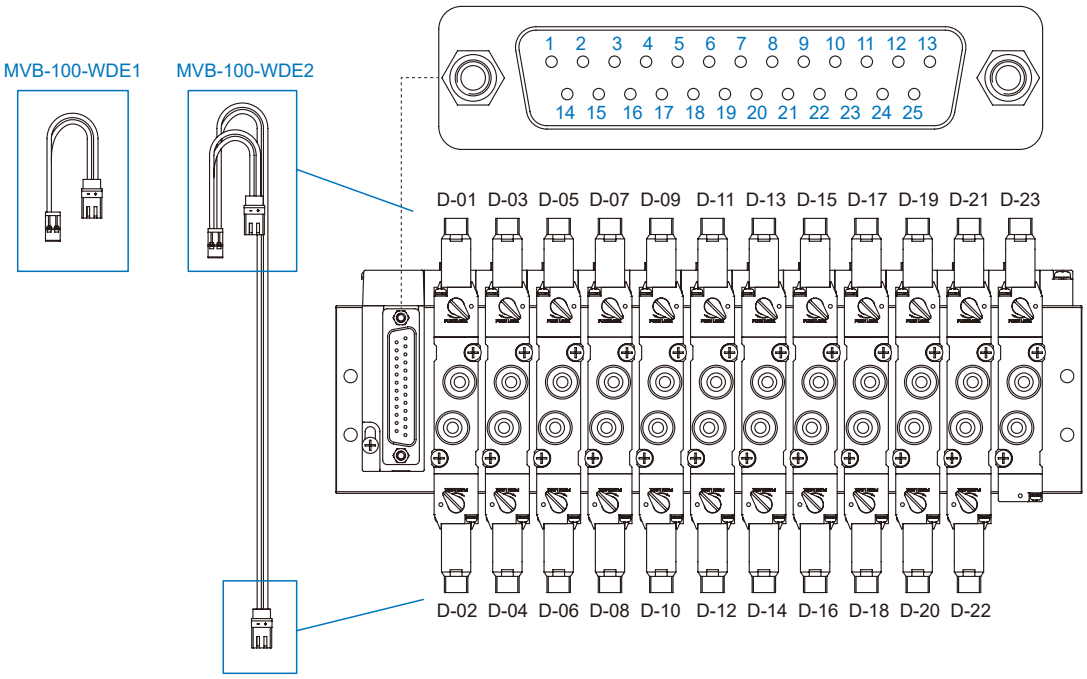
線 色	針腳 No.	線圈端子	極性	
			-COM	+COM
棕	1	D-01	+	-
紫 / 白	14	D-02	+	-
棕 / 白	2	D-03	+	-
灰	15	D-04	+	-
紅	3	D-05	+	-
灰 / 黑	16	D-06	+	-
紅 / 黑	4	D-07	+	-
白	17	D-08	+	-
橙	5	D-09	+	-
白 / 黑	18	D-10	+	-
橙 / 黑	6	D-11	+	-
粉紅	19	D-12	+	-
黃	7	D-13	+	-
粉紅 / 黑	20	D-14	+	-
黃 / 黑	8	D-15	+	-
白 / 紅	21	D-16	+	-
綠	9	D-17	+	-
白 / 藍	22	D-18	+	-
綠 / 黑	10	D-19	+	-
淺藍	23	D-20	+	-
藍	11	D-21	+	-
淺藍 / 黑	24	D-22	+	-
藍 / 白	12	D-23	+	-
紫	13	COM	-	+
淺綠	25	COM	-	+