MVDC-300 系列

電磁閥（直動式）

mindman

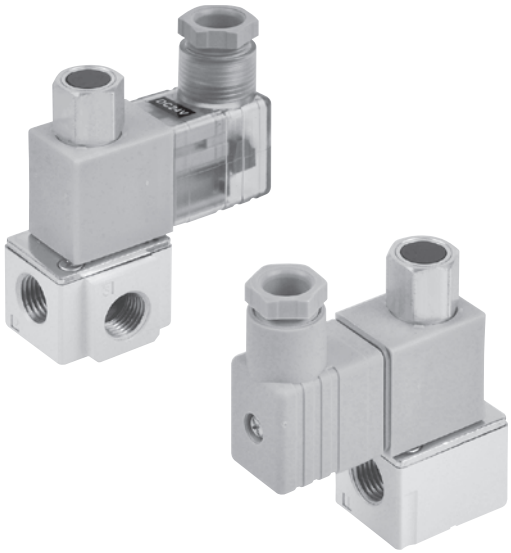

規格

型號		3E1	
配管口徑代號		6A	8A
配管口徑尺寸		Rc1/8	Rc1/4
方口數		3 口	
位置數		2 位置	
使用流體		空氣、低真空	
使用壓力範圍		-101 kPa ~ 1 MPa	
耐壓力		1.5 MPa	
有效斷面積 (mm²)		P→A: 4.0 A→R: 4.4 R→A: 4.2 A→P: 3.9	P→A: 4.1 A→R: 4.6 R→A: 4.2 A→P: 4.0
應答時間 (ms)		20	
周圍溫度		–5~+50°C (不凍結)	
定格電壓		DC24V	
電力消耗	標準型	7 W	
	節能型	啟動 : 7W (切換時間 350ms) 節能 : 3W	
電壓容許範圍 *1		±10%	
絕緣等級		F class	
重量 (g)		156 (188) *2	153 (185) *2

*1. 節能型 DC24V: -5%~+10%。
*2. ( ) 重量為含腳架

注意事項

- 迴路設計請選擇 NC/NO 配管對策，避免長時間連續通電使用。
- 連續通電場合，請洽業務人員。

閥 / 訂購代號

MVDC — 300 — 3E1 — 6A — B — DC24 — L — G

- **型號**
- **本體寬度**
- **3**: 3 方向 (3 方口)
- **E1**: 單線圈
- **配管口徑代號**
  - **6A**: Rc1/8
  - **8A**: Rc1/4
- 無 : 不附腳架
  B: 固定腳架
- **電壓種類**
  DC24V
- **標準型** (7W)
  無 : DIN 端子型
  L: DIN 端子附燈型
  節能型 (3W)
  KL: DIN 端子附燈型
- **配管口螺牙**
  無 : Rc 牙
  G: G 牙
  NPT: NPT 牙

腳架 / 訂購代號

MVDC — 300 — B

- **型號**
- **固定腳架**

流量特性圖

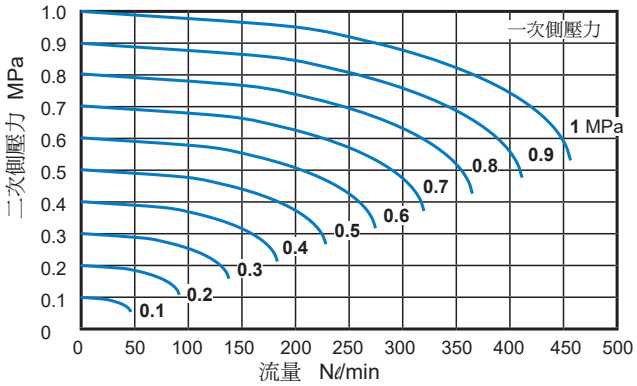

MVDC-300 外觀尺寸 / 安裝配件

電磁閥（直動式）

MVDC-300-3E1

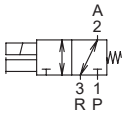

配管口 1P: NC
配管口 2A: COM
配管口 3R: NO

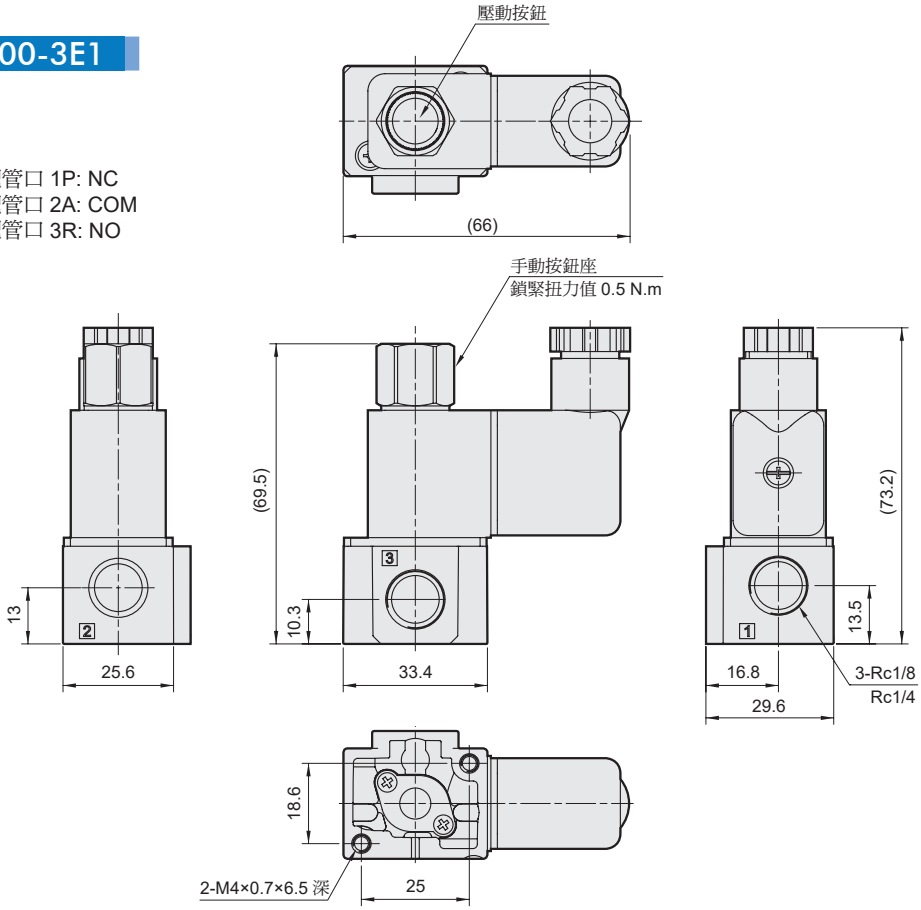

安裝配件
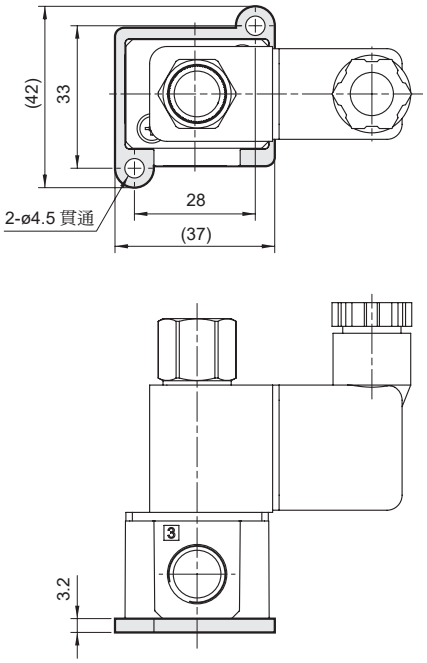
MVDC-300-B 固定腳架