MVSC-260 系列

電磁閥

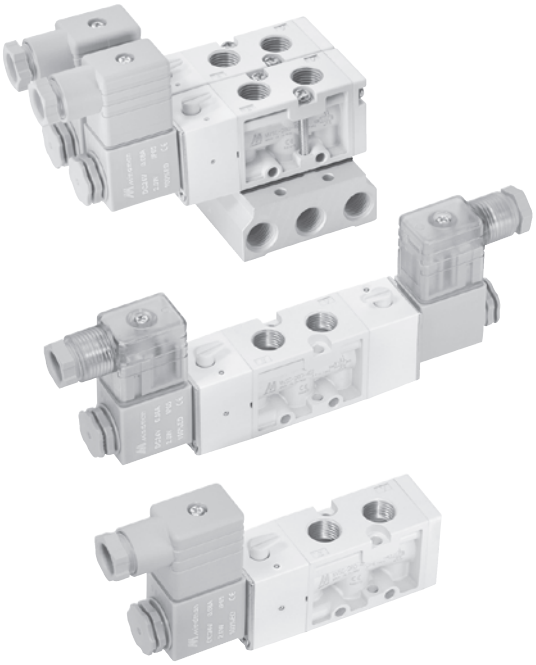

規格

型號	4E1	4E2	4E2 C.P.R
配管口徑代號	8A		
配管口徑尺寸	1/4		
方口數	5 口		
位置數	2 位置		3 位置
使用流體	空氣		
使用壓力範圍	0.2~0.8 MPa		0.3~0.8 MPa
使用壓力範圍 (LP)	0~0.8 MPa		
引導壓力範圍 (LP)	(0.34×P*+0.1)~0.5 MPa		
耐壓力	1 MPa		
有效斷面積	18 mm^2		16 mm^2
應答時間	40 ms		
周圍溫度	–5~+50°C (不凍結)		
定格電壓	AC110V, 220V, 24V (50/60)Hz, DC24V, 12V		
電力消耗	AC=4.8/4.4VA, 6/4.9VA, 6.7/5.4VA, DC=2W, 2.5W		
電壓容許範圍	±10%		
絕緣等級	F 級		
重量	203 g	322 g	327 g

* P: 使用壓力

閥 / 訂購代號

MVSC — 260 — 4E2C — AC110 — L — LP — G

- **型號**
- **本體寬度**
- **4**: 4 方向 (5 方口)
- **E1**: 單線圈
  E2: 雙線圈
- **C**: 中間位置關閉
  P: 中間位置通氣
  R: 中間位置排氣
  (僅適用 4E2)
- **電壓種類**
  AC220V(50/60)Hz
  AC110V(50/60)Hz
  AC24V(50/60)Hz
  DC24V
  DC12V
- 無 : DIN 端子型
  L: DIN 端子附燈型
  E: 防爆型 (表 1)
  (E 為黑色線圈)
- 無 : 標準型
  LP: 外部引導型
- **配管口螺牙**
  無 : Rc 牙
  G: G 牙
  NPT: NPT 牙

表 1

防爆型規格

防爆等級	EEx m II T4
定格電壓	AC110V. 220V.(50/60)Hz. DC24V.
電力消耗	AC=4.4VA DC=5W
電壓容許範圍	±10%
絕緣等級	F 級
線長	3 m

連座 / 訂購代號

MVSC — 260 — 5B3 — G

- **型號**
- **連座**
  5B: 5 方口
  直配管型適用
- **連座數**
  1~20
- **配管口螺牙**
  無 : Rc 牙
  G: G 牙
  NPT: NPT 牙

* 第 11 連座起，接單生產。

MVSC-260 外觀尺寸

電磁閥

MVSC-260-4E1

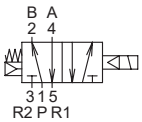

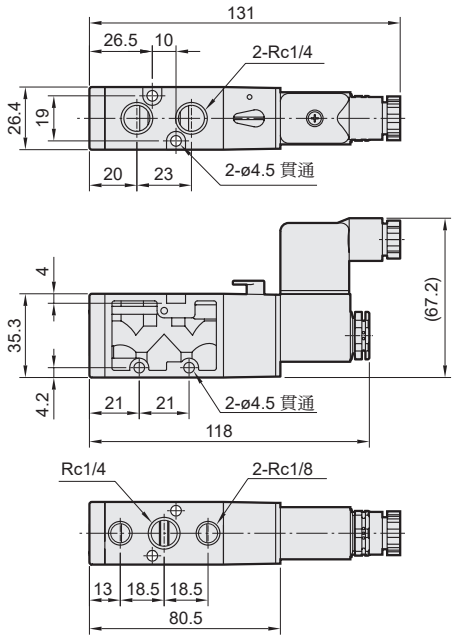

MVSC-260-4E2

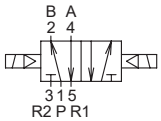

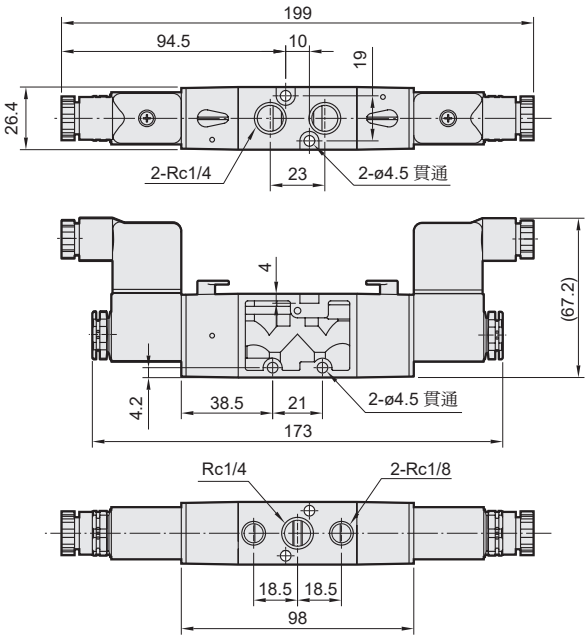

MVSC-260-4E2C.P.R

MVSC-260-4E2C **MVSC-260-4E2P** **MVSC-260-4E2R**

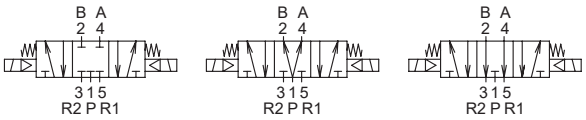

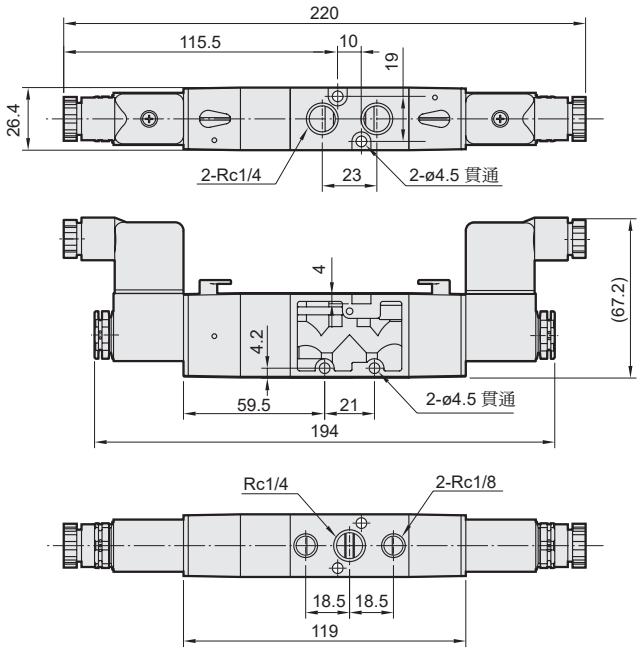

LP

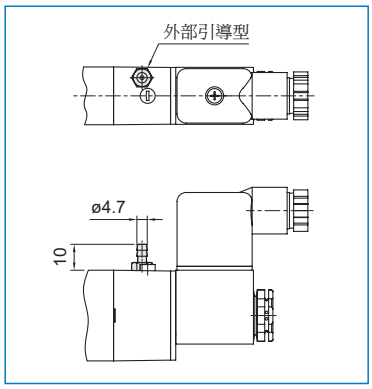

流量特性圖

MVSC-260-4E1/4E2

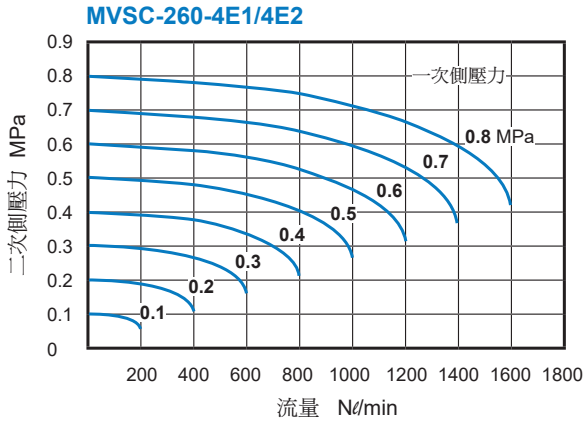

MVSC-260-5B*

5 方口直配管型用

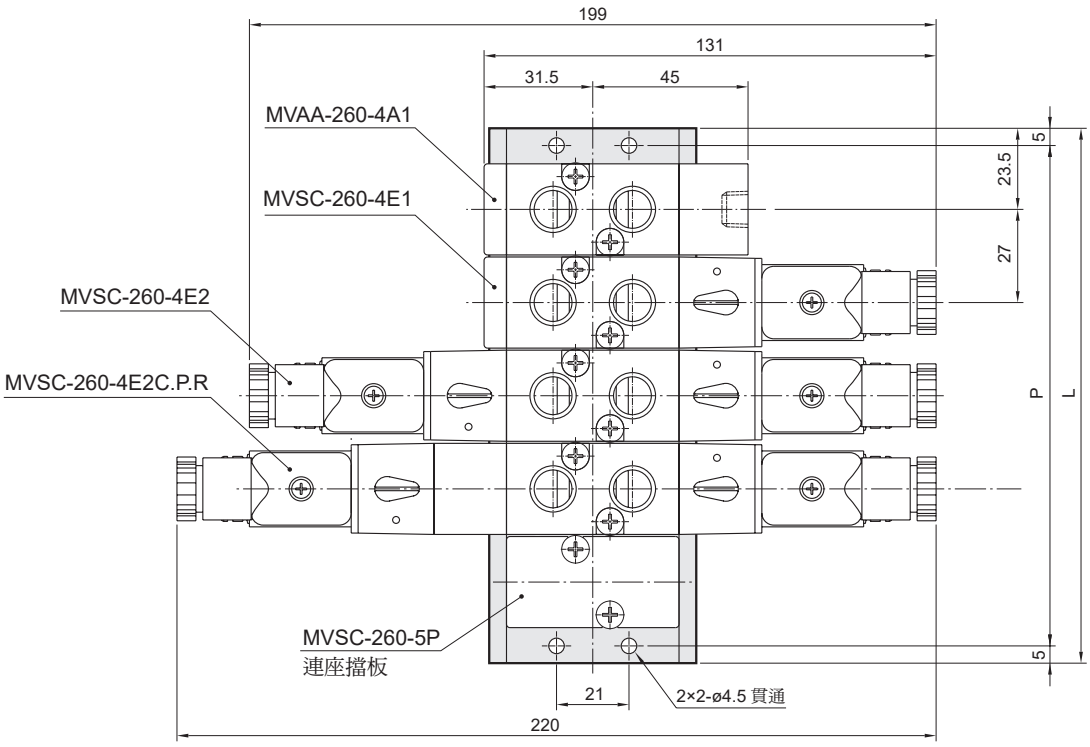

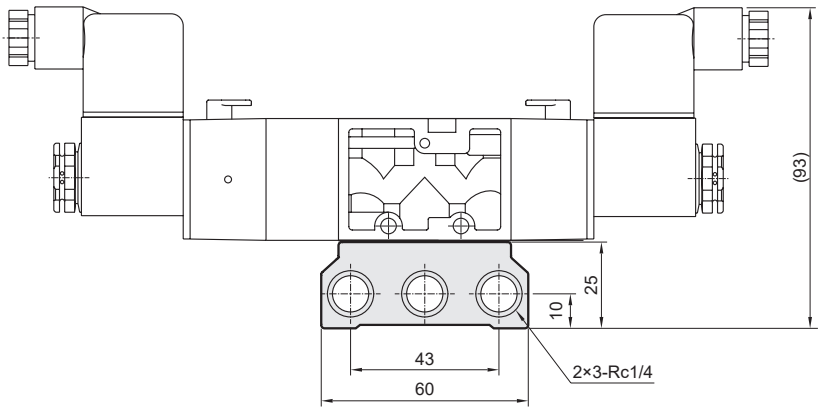

連座數	P	L
1	37	47
2	64	74
3	91	101
4	118	128
5	145	155
6	172	182
7	199	209
8	226	236
9	253	263
10	280	290

P: (連座數 -1)×27+37
L: (連座數 -1)×27+47