MVSE-510 系列

電磁閥

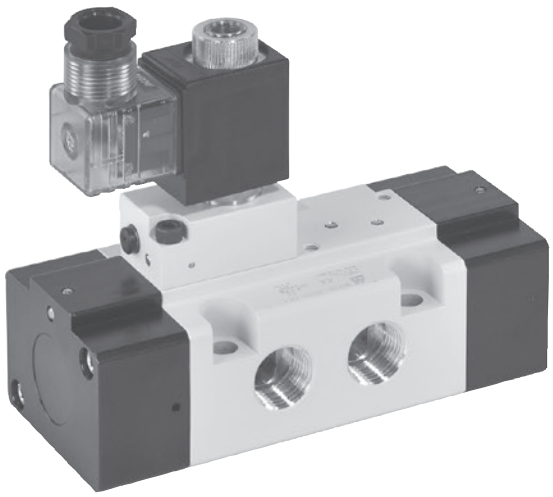

規格

型號	4E1	4E2
配管口徑代號	15A	
配管口徑尺寸	Rc1/2	
方口數	5 口	
位置數	2 位置	
使用流體	空氣	
使用壓力範圍	0.2~0.7 MPa	
耐壓力	1 MPa	
有效斷面積	65 mm^2	
應答時間	60 ms	
周圍溫度	–5~+50°C (不凍結)	
定格電壓	AC110V, 220V (50/60)Hz, DC24V	
電力消耗	AC=13/11VA, DC=10W	
電壓容許範圍	±10%	
絕緣等級	H 級	
重量	1523 g	1808 g

訂購代號

MVSE — 510 — 4E2 — AC110 — L — G

- **型號**
- **本體寬度**
- **4**: 4 方向 (5 方口)
- **E1**: 單線圈
  E2: 雙線圈
- **電壓種類**
  AC220V(50/60)Hz
  AC110V(50/60)Hz
  DC24V
- 無 : DIN 端子型
  L: DIN 端子附燈型
- **配管口螺牙**
  無 : Rc 牙
  G: G 牙
  NPT: NPT 牙

流量特性圖

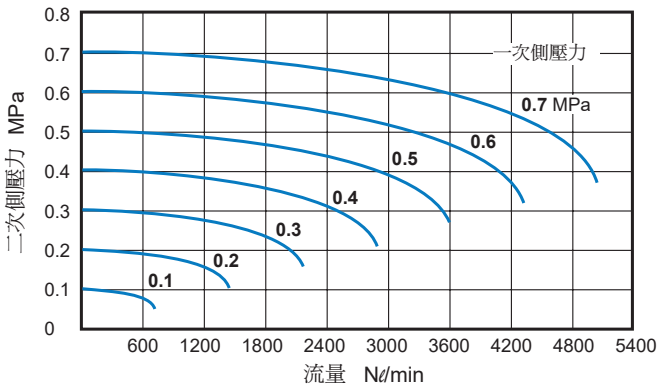

MVSE-510 外觀尺寸

電磁閥

MVSE-510-4E1

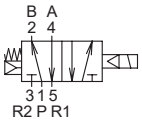

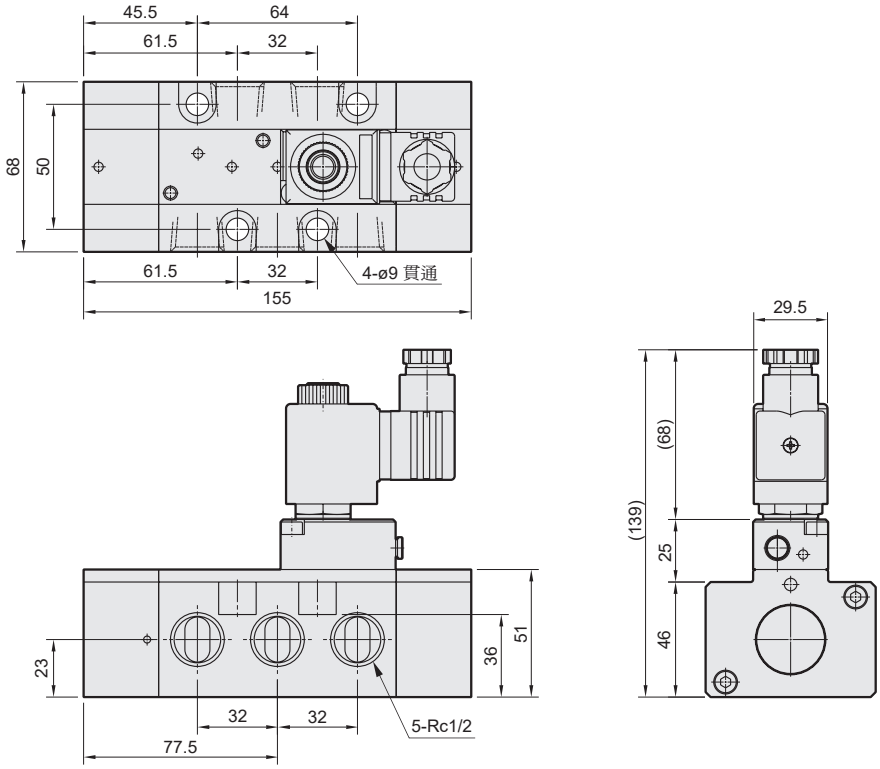
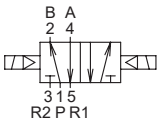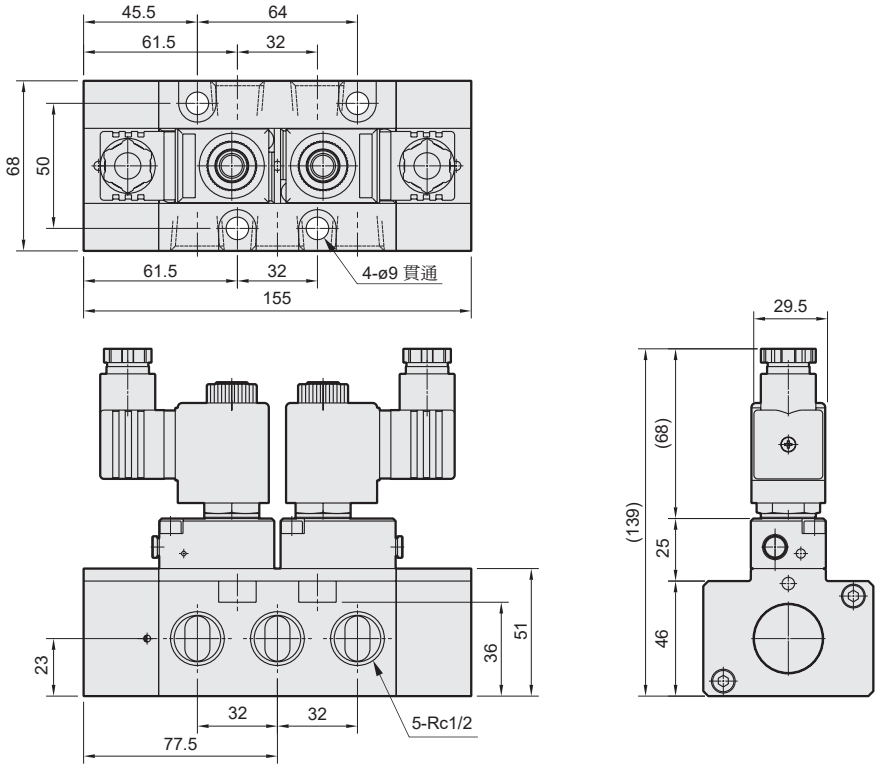
MVSE-510-4E2