MVSN-220 系列

NAMUR 電磁閥

mindman

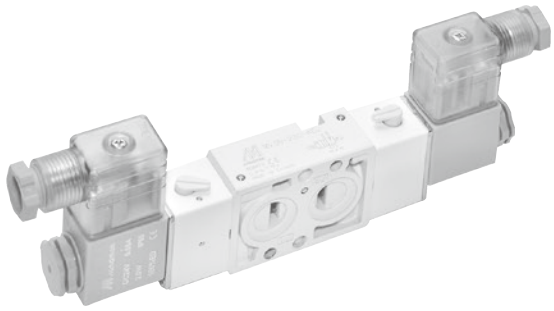

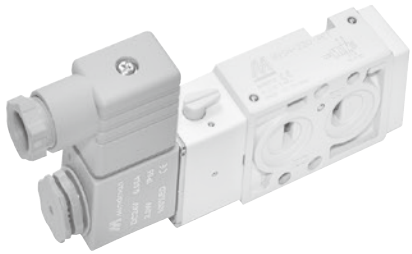

規格

型號	4E1	4E2
配管口徑代號	6A, 8A	
配管口徑尺寸	G1/8, G1/4	
方口數	5 口	
位置數	2 位置	
使用流體	空氣	
使用壓力範圍	0.2~0.8 MPa	
耐壓力	1 MPa	
效斷面積	18 mm^2	
應答時間	38 ms	
周圍溫度	–5~+50°C (不凍結)	
定格電壓	AC110V, 220V (50/60)Hz, AC/DC24V	
電力消耗	AC=4.8/4.4VA, 6/4.9VA, DC=2W	
電壓容許範圍	±10%	
絕緣等級	F 級	
重量 (防爆型)	233 g (441 g)	343 g (761 g)

閥 / 訂購代號

MVSN — 220 — 4E2 — 8A — AC110 — L

- MVSN: 型號
- 220: 本體寬度
- 4: 4 方向 (5 方口)
- E1: 單線圈
- E2: 雙線圈
- 8A: 配管口徑代號
  - **6A**: G1/8
  - **8A**: G1/4
- AC110: 電壓種類
  - **AC220**V(50/60)Hz
  - **AC110**V(50/60)Hz
  - **DC24**V
- L:
  - 無 : DIN 端子型
  - **L**: DIN 端子附燈型
  - **E**: 防爆型 (表 1)
  - (E 為黑色線圈)

表 1

防爆型規格

防爆等級	EEx m II T4
定格電壓	AC110V. 220V.(50/60)Hz. DC24V.
電力消耗	AC=4.4VA DC=5W
電壓容許範圍	±10%
絕緣等級	F 級
線長	3 m

轉換板 / 訂購代號

MVSN — 300 — A

- MVSN: 型號
- A: 轉換板

* 與 MVSN-300 共用轉換板，請參 1-67 頁。

氣缸連結座 / 訂購代號

MVSN — 300 — C

- MVSN: 型號
- C: 連結座

* 與 MVSN-300 共用連結座，請參 1-67 頁。

流量特性圖

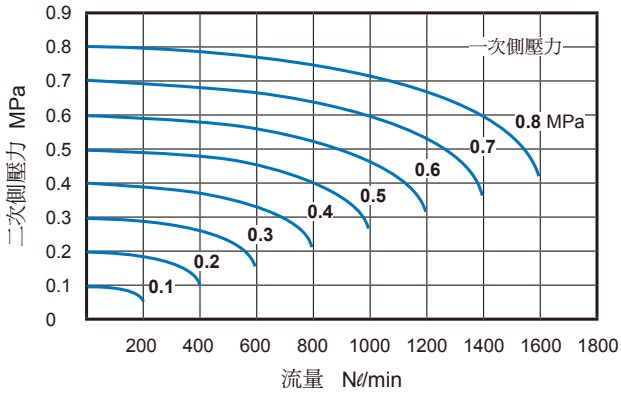

MVSN-220 外觀尺寸

NAMUR 電磁閥

MVSN-220-4E1

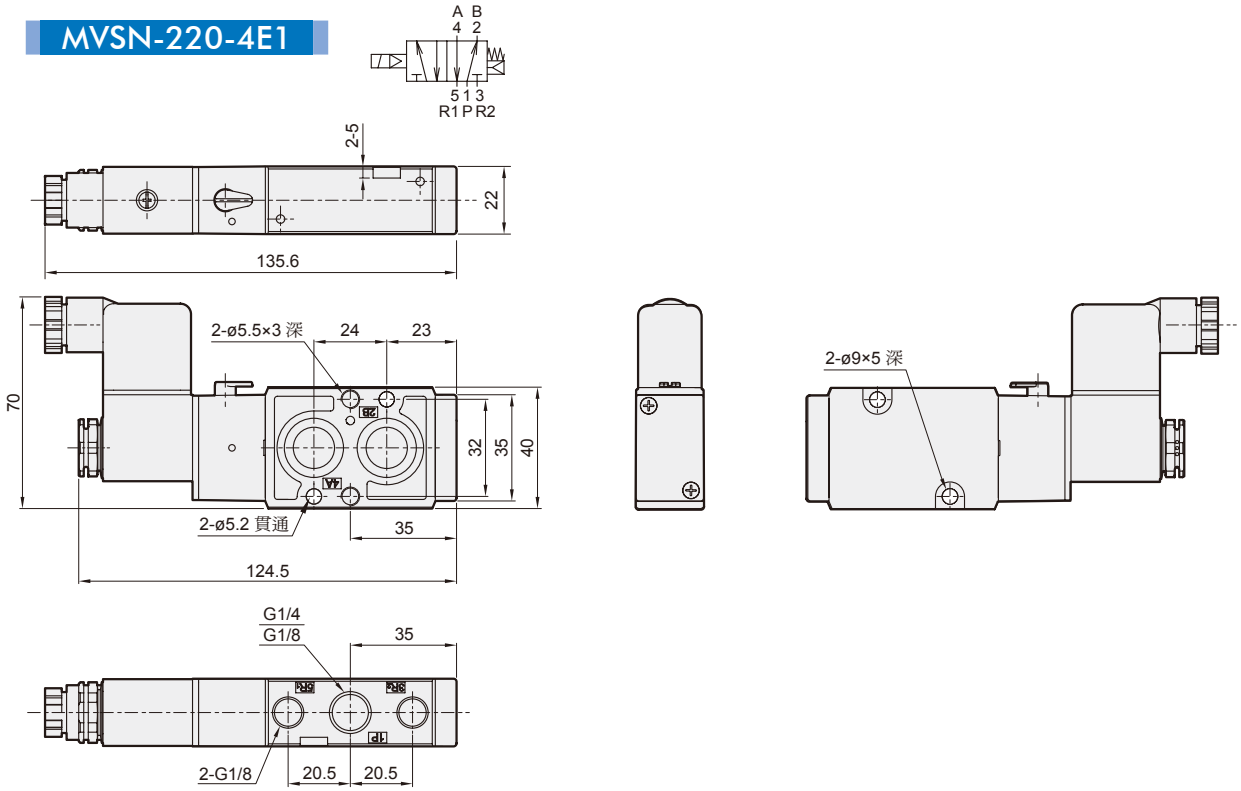

MVSN-220-4E2

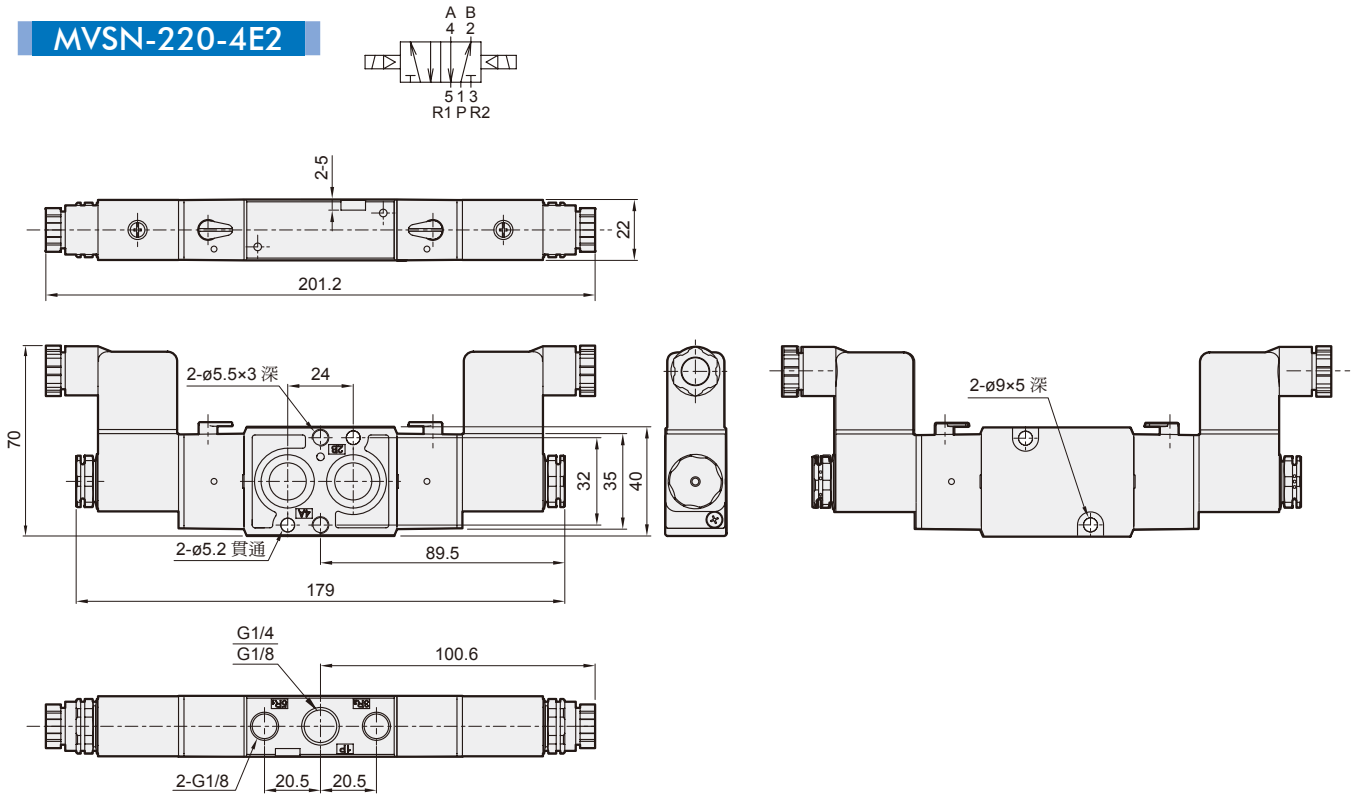

MVSN 轉換板 / 氣缸連結座

NAMUR 電磁閥

MVSN-300-A

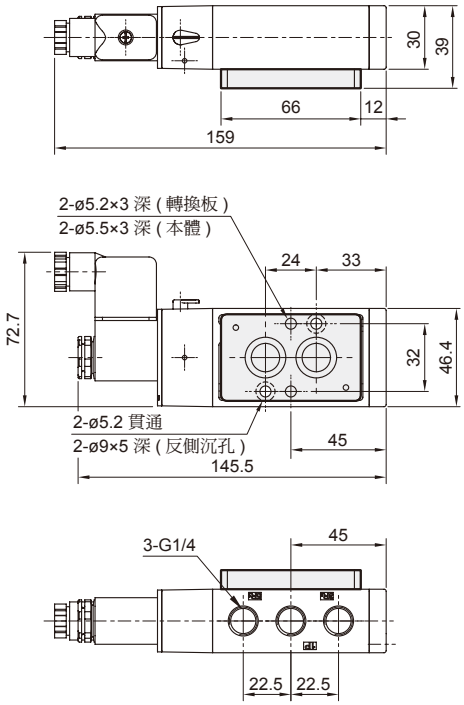

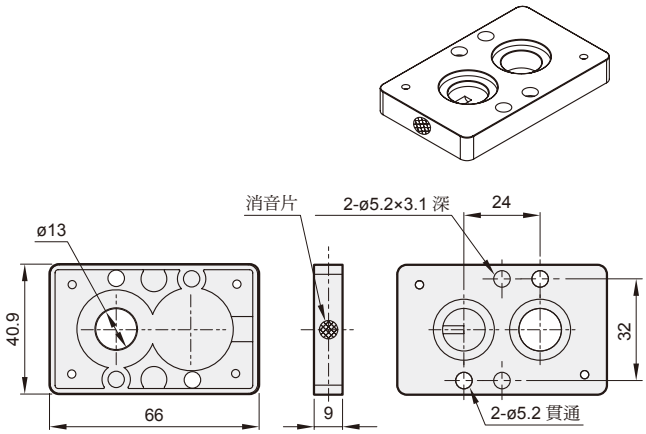

- 電磁閥不使用轉換板 : 5/2 單線圈
- 電磁閥使用轉換板 : 3/2 單線圈
- 轉換板上之消音片與線圈相反側 : NC 型 (常閉)
- 轉換板上之消音片與線圈同側 : NO 型 (常開)

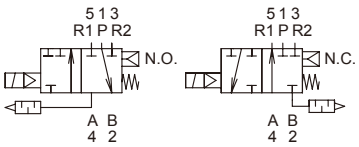

MVSN-300-C

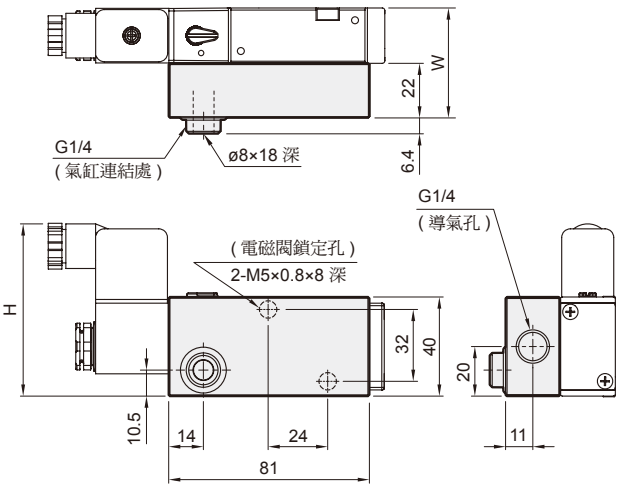

代號 / 型號	H	W	適用氣缸規格
MVSN-220	70	44	MCQV2 ø40, ø50 MCQI2 ø40, ø50
MVSN-300	72.7	52	
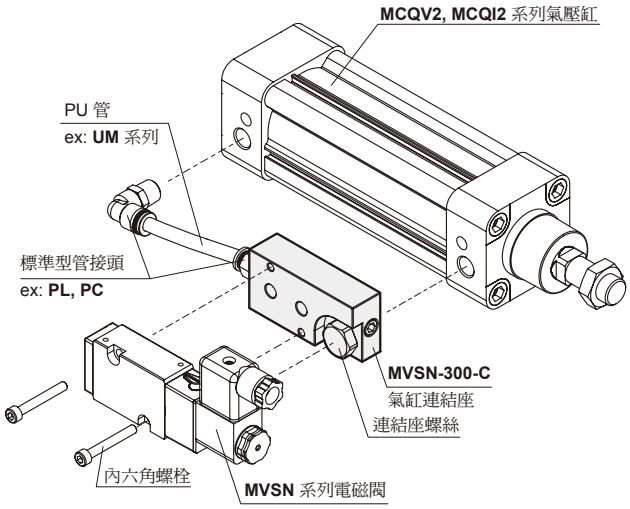
氣缸連結座安裝