MWA / MWH / MWS 系列

2 口 2 位前導活塞式電磁閥 (常閉型)

mindman

選用表

密封材質

注意事項
(安裝前閱讀)

2/2 N.C.

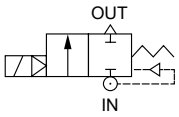

規格

- IP65 防水線圈。
- 連續循環，100% ED。
- 防爆等級 : EExm Ⅱ T4 或 Eex ia Ⅱ C T6 PTB 認證。
- 周圍溫度 : –15~+50°C (不凍結)。
- 電壓容許差 : ±8%。
- 在不影響作動下，作任何角度安裝 (線圈為於上方佳)。
- 開啟時間 : 100~300 ms，關閉時間 : 300~2000 ms

電力消耗

線圈功率	4	5	3E
AC (VA)	19.5	23	9.2
DC (W)	15	18.5	10

訂購代號

* 配管口螺牙標配為 Rc 牙，G、NPT 牙請洽業務。

MWA — 10 — N — 4 — □ — F — AC110

- **型號**: **MWA** / **MWH** / **MWS**
- **記號**: **10**, **15**, **20**, **25**, **32**, **40**, **45**, **50**
- **密封材質**: **N**: NBR; **V**: Viton; **T**: Teflon (*1)
- **線圈**: **4**: 標準型; **5**: 加大型; **3E**: 防爆型 (*2)
- **插座**: 無 : 端子型; **D**: 附燈型; **G**: 1/2" NPT
- **配管方式**: 無 : 螺牙; **F**: 法蘭片
- **電壓種類**: **AC220**V(50/60)Hz; **AC110**V(50/60)Hz; **DC24**V

*1. 密封材質若為 (T) Teflon，閥會有稍微的內洩。
*2. 防爆型線圈 (3E) 不適用附燈型 (D) 插座。

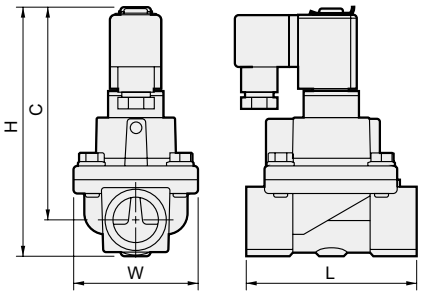

F 法蘭 (JIS10K 鐵法蘭)

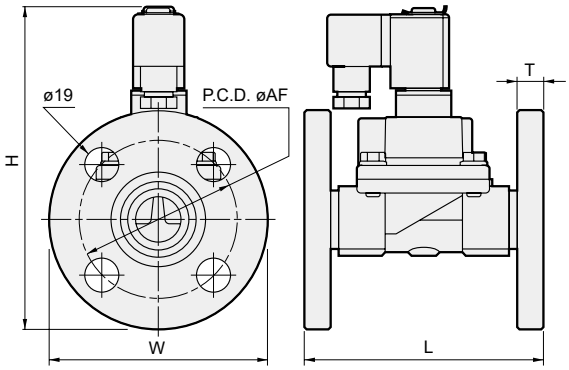

尺寸

型號		MWA / H / S (螺牙)								MWA / H / S (法蘭)				
記號 尺寸 (mm)		10	15	20	25	32	40	45	50	25	32	40	45	50
AF		–								90	100	105	105	120
C		116		117	122	137		151		–				
L		77		82	96	102		123		138	155	155	175	175
H		130		134	142	165		185		185	204	207	221	228
T		–								14	16	16	16	16
W		51		61	72	76		95		125	135	140	140	155
重量 (kg)	4	1.14	1.11	1.34	1.82	2.88	2.62	4.80	4.23	4.21	5.99	6.07	8.25	8.35
	5	1.22	1.19	1.42	1.89	2.95	2.69	4.88	4.31	4.29	6.07	6.15	8.33	8.43
	3E	1.44	1.41	1.63	2.11	3.17	2.91	5.09	4.52	4.51	6.29	6.37	8.55	8.65

MWA / MWH / MWS

2 口 2 位前導活塞式電磁閥 (常閉型)

mindman

規格

MWA: (鍛銅閥體，常閉型) 適用流體 : 空氣、水、瓦斯

記號 (配管口徑) Rc	密封材質	線圈	節流口徑 mm	溫度 °C 線圈 4, 5, 3E N	使用壓力 0.5 ~ bar 線圈 4 AC	線圈 4 DC	線圈 5 AC	線圈 5 DC	線圈 3E AC	線圈 3E DC	CV 值
10(3/8)	N	4 5 3E	15	-5 ~ 80	8	6	15	10	7	5	3.0
15(1/2)			15		8	6	15	10	7	5	4.0
20(3/4)			20		8	6	15	10	7	5	6.8
25(1)			25		6	4	12	7	4	3	11.0
32(1 1/4)			31		6	4	12	7	4	3	16.0
40(1 1/2)			31		6	4	12	7	4	3	21.0
45(1 1/2)			41		4	3	10	5	3	2	26.0
50(2)			41		4	3	10	5	3	2	31.0

MWH: (鍛銅閥體，常閉型) 適用流體 : 輕油、重油、黏度流體 (最高 120 cst) 等。

記號 (配管口徑) Rc	密封材質	線圈	節流口徑 mm	溫度 °C 線圈 4, 5, 3E V	使用壓力 0.5 ~ bar 線圈 4 AC	線圈 4 DC	線圈 5 AC	線圈 5 DC	線圈 3E AC	線圈 3E DC	CV 值
10(3/8)	V	4 5 3E	15	-10 ~ 145	8	6	15	10	7	5	3.0
15(1/2)			15		8	6	15	10	7	5	4.0
20(3/4)			20		8	6	15	10	7	5	6.8
25(1)			25		6	4	12	7	4	3	11.0
32(1 1/4)			31		6	4	12	7	4	3	16.0
40(1 1/2)			31		6	4	12	7	4	3	21.0
45(1 1/2)			41		4	3	10	5	3	2	26.0
50(2)			41		4	3	10	5	3	2	31.0

MWS: (鍛銅閥體，常閉型) 適用流體 : 蒸氣、高溫流體等。(會有內部微洩)

記號 (配管口徑) Rc	密封材質	線圈	節流口徑 mm	溫度 °C 線圈 4,3E T	線圈 5 T	使用壓力 0.5 ~ bar 線圈 4 AC	線圈 4 DC	線圈 5 AC	線圈 5 DC	線圈 3E AC	線圈 3E DC	CV 值
10(3/8)	T	4 5 3E	15	-10 ~ 155	-10 ~ 185	8	6	15	10	7	5	3.0
15(1/2)			15			8	6	15	10	7	5	4.0
20(3/4)			20			8	6	15	10	7	5	6.8
25(1)			25			6	4	12	7	4	3	11.0
32(1 1/4)			31			6	4	12	7	4	3	16.0
40(1 1/2)			31			6	4	12	7	4	3	21.0
45(1 1/2)			41			4	3	10	5	3	2	26.0
50(2)			41			4	3	10	5	3	2	31.0