MZT 系列

3 口 2 位直動柱塞式電磁閥 (常閉型)

mindman

選用表

密封材質

注意事項
(安裝前閱讀)

3/2 功能 1

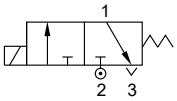

3/2 功能 2

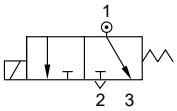

規格

- IP65 防水線圈
- 連續循環，100% ED
- 防爆等級 : EExm Ⅱ T4 PTB 認證

電力消耗

線圈功率	4	5	3E
AC (VA)	18	24.0	8.6
DC (W)	15	18.5	10.0

尺寸

型號		MZT			
記號 尺寸 (mm)		03	06	10	15
L		41		51.5	
W	線圈 4	32			
	線圈 5	36			
	線圈 3E	36			
H		74.5		80.5	
C		66		68	
D		16		19	
M		M3×0.5		M4×0.7	
N.W (kg)	線圈 4	0.37	0.36	0.45	0.43
	線圈 5	0.45	0.44	0.53	0.51
	線圈 3E	0.70	0.69	0.78	0.76

訂購代號

MZT — 06 — 2 — N — C — 5 — D — AC110 — □

型號

記號
03: 1/8"
06: 1/4"
10: 3/8"
15: 1/2"

指引
1, **2**, **3**, **4**, **5**, **6**, **7**

密封材質
N: NBR
J: EPDM
V: Viton
Z: FFKM

線圈
4: 標準型
5: 加大型
3E: 防爆 (*1)

插座
無 : 端子型
D: 附燈型
G: 1/2" NPT

電壓種類
AC220V(50/60)Hz
AC110V(50/60)Hz
DC24V

配管口螺牙
無 : Rc 牙
G: G 牙
NPT: NPT 牙

排氣配件

U	無	無配件
F		PS 內牙
C		防塵 & 消音螺帽
P		1/8" PS 外牙

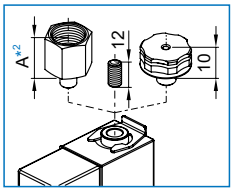

*1. 防爆型線圈 (3E) 不適用附燈型 (D) 插座。

*2.

記號	03	06	10	15
A	19	20	22	–

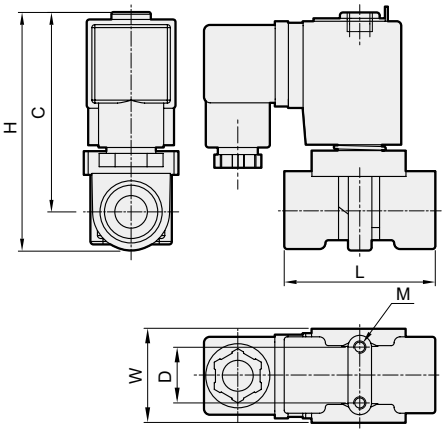

MZT: (鍛造銅閥體，3 口 2 位常閉型) 適用流體 : 水、空氣、瓦斯、輕油 (50cst 以下)、真空等。

記號 (配管口徑)	指引	密封材質	線圈	節流口徑 mm		溫度 °C						最大使用壓力 bar (最小 0 bar)						CV 值	真空 torr
						線圈 4, 3E			線圈 5			線圈 4		線圈 5		線圈 3E			
				本體	頂點	N	JV	Z	N	JV	Z	AC/DC, 功能							
												1	2	1	2	1	2		
03(1/8) 06(1/4) 10(3/8) 15(1/2)	1	N J V Z	4 5 3E	1.3	1.6	-5 ~ 80	-10 ~ 145	-20 ~ 160	-5 ~ 80	-10 ~ 145	-20 ~ 185	9	10	12	12	8	10	0.05	10^{-2}
	2			1.6								7		8.5		6		0.10	
	3			2.0	2.0							5.5	8	7	10	5	8	0.15	
	4			2.5	2.5							4	6.5	5.5	8	3	6.5	0.20	
	5			3.0	3.0							2.5	4.5	4	5.5	2	4.5	0.31	
	6			4.0								1.5		2.5		1.5		0.51	10^{-1}
	7			5.0								1		1.5		0.8		0.65	