MAFR401 serie

UNIDAD DE AIRE (UNIDAD F.R.)

mindman

Opción: **MP41**

Símbolo

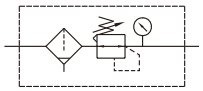

Especificación

Modelo	MAFR401		
Diámetro Interior	8A	10A	15A
Tamaño del puerto	1/4	3/8	1/2
Medio	Aire		
Rango de presión de funcionamiento (*)	0.05~1.5 MPa		
Presión de prueba	2 MPa		
Rango de presión regulado	Tipo estándar: 0.1~0.85 MPa		
	Tipo de alta presión: 0.1~1.5 MPa		
Temperatura ambiente	– 5~+60°C (Sin congelación)		
Elemento filtrante	Estándar: 40μm, Opción: 5μm		
Capacidad de drenaje	70 cm^3		
Adaptador	Manómetro(PG-20)		
Peso	800 g		

* La unidad estándar contiene una función de drenaje semiautomático cuando la presión de funcionamiento es inferior a 0,05 MPa.
* Elija auto-drenaje FMRF300, el rango de presión es 0.15 ~ 1 MPa.

Ejemplo de pedido

MAFR401 K – 8A – □ – □ – HA□P□ – E1 – □ – □ – □

MODELO

En blanco: Estándar
K: Función del caudal de retorno ⚠
* La precaución, consulte la página 4-64.

TAMAÑO DEL PUERTO

8A: 1/4
10A: 3/8
15A: 1/2

COLOR EXTERIOR

En blanco: Negro y plateado
W: Gris y blanco

MECANISMO DE ESCAPE

En blanco: Tipo escape
Q: Tipo Sin escape

(Opción) ACCESORIOS

(Opción) PRESOSTATO

E1: MP41P-022
E2: MP41P-022-QD
E5: MP41P-042
E6: MP41P-042-QD

* Consulte las páginas 5-13 para MP41.

ELEMENTO FILTRANTE

En blanco: 40μm
5u: 5μm

(Opción)

Soporte fijación	
B2	Tornillo fijo

Válvula de cierre(*1)	
HT	MVHT-400-3H

*1. Consulte las páginas 3-69.

TIPO DE ROSCA

En blanco: Rosca Rc
G: Rosca G
NPT: Rosca NPT

Tipo	Manómetro	Válvula de drenaje	Presostato	Dirección del flujo
En blanco: Tipo estandard	En blanco: Manómetro (PG-20) **C**: Manómetro externo (PG-40) + set adaptador de manómetro (A-MAR401) **A**: Set adaptador de manómetro (A-MAR401)	En blanco: Drenaje semiautomático **D**: Válvula de purga automática (FMRF300)	**P**: Presostato (serie MPS)	En blanco: de izquierda a derecha **R**: De derecha a izquierda
H: Tipo de alta presión	**C**: Manómetro externo (PG-40) + set adaptador de manómetro (A-MAR401) **A**: Set adaptador de manómetro (A-MAR401)	En blanco: Drenaje semiautomático	–	

* El regulador estándar no puede liberar completamente la presión de salida aún si la presión de entrada se corta, y la funcion del retorno de caudal (K) se debe aplicar para eliminar completamente la presión residual.
* Se utiliza el regulador de tipo (Q) sin escape. Cuando la presión de salida es mayor que la presión establecida, la presión de salida no fluirá a través del orificio de escape.
* PG-40 (C), A-MAR302 (A) y MP41 (E*) no se pueden seleccionar simultáneamente.
* Especificaciones (W) Set adaptador de manómetro (A-MAR302)
* No hay manómetro en la opción (A), compra si es necesario.

Características de flujo

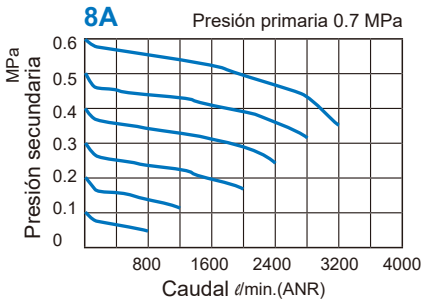

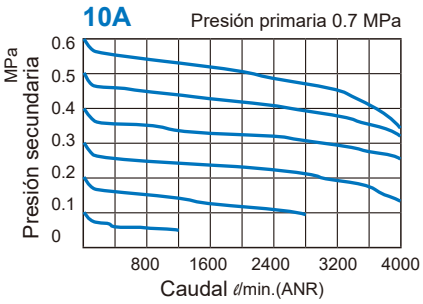

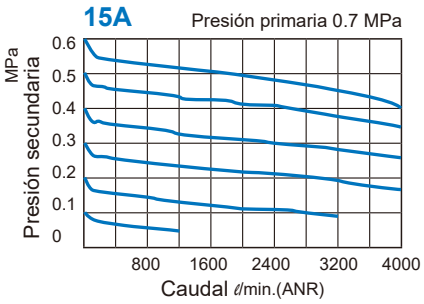

MAFR401/MAFR401-HT Dimensiones

(UNIDAD F.R.)

mindman

Accesorios

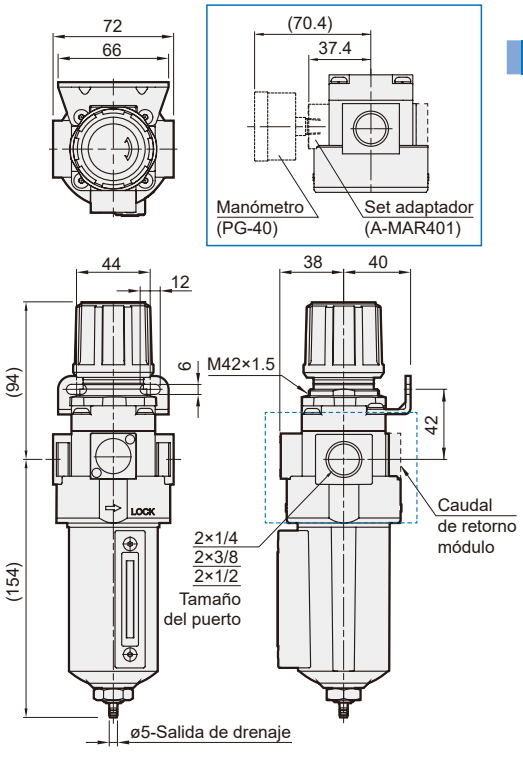

MAFR401-D*

Válvula de purga automática

Serie MPS
presostato neumático

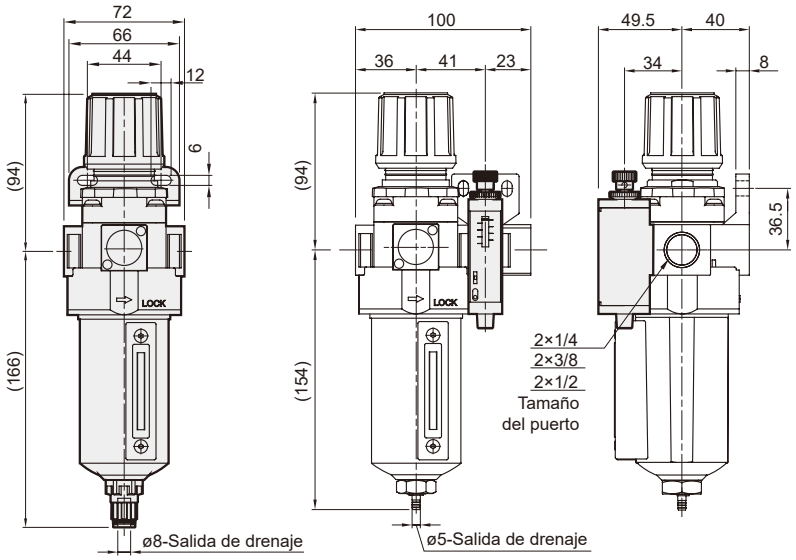

Orificio de
montaje en panel

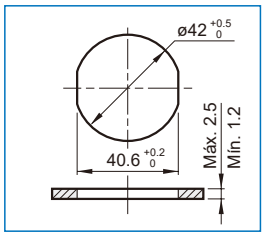

MAFR401-HT

Con válvula de cierre (MVHT-400)

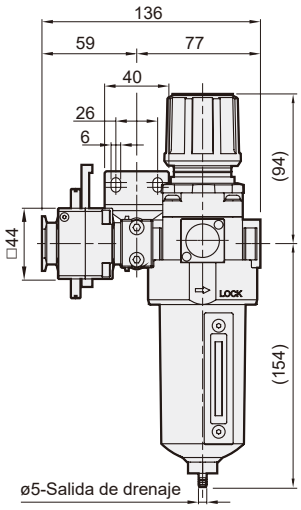

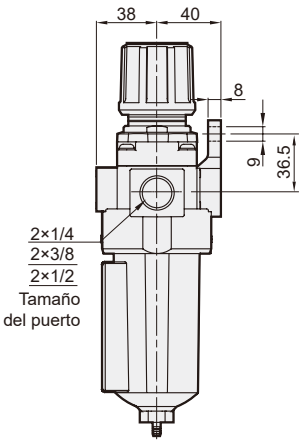
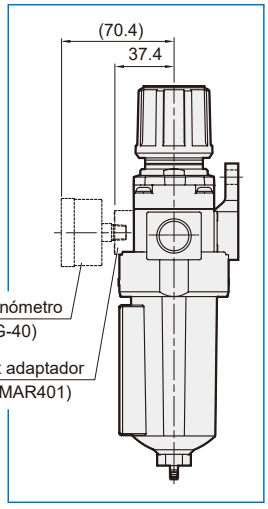
Accesorios