MCQN serie

CILINDRO ESTÁNDAR

Características

■ Sin lubricación

La carcasa especial y el casquillo permiten la lubricación automática del vástago.

■ Larga vida útil de gran calidad

Los tubos del cilindro de aluminio anodizado duro ofrecen una alta resistencia a la corrosión y bajo rozamiento interno.

■ Gama completa de configuraciones de montaje intercambiables NFPA

Las dimensiones de montaje son conformes a ANSI (NFPA) T3.6.7 R2-1996, sistemas hidráulicos y las dimensiones de los productos (cilindros industriales de cabeza cuadrada).

Especificaciones

Modelo	MCQN				
Tubo I.D. (pulgadas)	1 1/2"	2"	2 1/2"	3 1/4"	4"
Tamaño del puerto	NPT3/8			NPT1/2	
Medio	Aire				
Rango de presión de funcionamiento	0.05~1 MPa				
Presión de prueba	1.5 MPa				
Temperatura ambiente	-5~+60°C (Sin congelación)				
Rango de velocidad disponible	50~500 mm/seg.				
Sensor final de carrera	RCA (Consulte la página 8-8)				
Soporte de sensor final de carrera	HV1	HV2	HV2	HV3	HV3

Tabla para carrera estándar

D.I. Tubo	Carrera (inch)	Máx. carrera (inch)
40: 1 1/2"	1, 2, 3, 4, 5, 6, 8, 10, 12, 14, 16, 18, 20	70
50: 2"	1, 2, 3, 4, 5, 6, 8, 10, 12, 14, 16, 18, 20, 24	80
63: 2 1/2"		
80: 3 1/4"	1, 2, 3, 4, 5, 6, 8, 10, 12, 14, 16, 18, 20, 24	100
100: 4"		

* Los trazos intermedios están disponibles, contáctenos.

Ejemplo de pedido

MCQN — 11 — 40 — 0425M

- MODELO
- **1**: Vástago simple
- D.I. TUBO
  - **40**: 1 1/2"
  - **50**: 2"
  - **63**: 2 1/2"
  - **80**: 3 1/4"
  - **100**: 4"
- CARRERA ESTÁNDAR (pulgadas)
  - **04**=4" carrera
- **M**: Imán
- CARRERA (Centésima de una pulgada)
  - **12**=0.125 (1/8")
  - **25**=0.25 (1/4")
  - **37**=0.375 (3/8")
  - **50**=0.5 (1/2")

TIPO

Código		Símbolo	Descripción
1	**1**		Doble efecto / Rosca macho

* Consulte la pág. 0-7 para ver un ejemplo de pedido con especificaciones especiales.

Accesorios y conectors

Accesorios ⚠ Los accesorios TC se ensamblado y enviado de fábrica (no se recomienda el autoensamblaje)

Código	LB (Compra 2 piezas)	CA	CB	CB2	FAC	FBC	TC ⚠
Montaje / D.I. Tubo	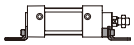	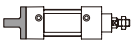	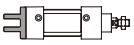	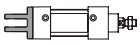	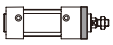	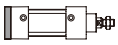	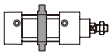
ø40	LB-Q5-40	CA-Q5-40	CB-Q5-40	CB2-Q5-40	FAC-Q5-40		TC-Q5-40
ø50	LB-Q5-50	CA-Q5-50	CB-Q5-50	CB2-Q5-50	FAC-Q5-50		TC-Q5-50
ø63	LB-Q5-63	CA-Q5-63	CB-Q5-63	CB2-Q5-63	FAC-Q5-63		TC-Q5-63
ø80	LB-Q5-80	CA-Q5-80	CB-Q5-80	CB2-Q5-80	FAC-Q5-80		TC-Q5-80
ø100	LB-Q5-100	CA-Q5-100	CB-Q5-100	CB2-Q5-100	FAC-Q5-100		TC-Q5-100

Pasador

Conectores

Code	Y	I
Mounting / Tube I.D.	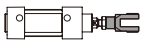	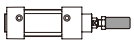
ø40	Y-Q5-40	I-Q5-40
ø50		
ø63		
ø80	Y-Q5-80	I-Q5-80
ø100		

Aplicable CA/ CB/ CB2/ Y/ I

Código	PIN (con pasador partido)
Higo / D.I. Tubo	
ø40	PIN-Q5-40-1-P
ø50	
ø63	
ø80	PIN-Q5-80-1-P
ø100	

Ejemplo de pedido de autoensamblaje

El tubo I.D. ø63 de accesorios LB, conector Y y pasador.

Núm.	Número de orden	Cant.
1	LB-Q5-63	2
2	Y-Q5-40	1
3	PIN-Q5-40-1-P	1

* Para pedir accesorios/ conectores/pasadores por separado, por favor, realice pedidos por separado según los códigos de pedido en la tabla anterior.

Ejemplo de pedido de ensamblaje de fábrica

⚠ El actuador y los accesorios se distinguen por el símbolo " + ".

MCQN – Número de modelo estándar + TC

CILINDRO — ACCESORIOS

Instalación de un sensor final de carrera

Unidad: pulgadas

Código / D.I. Tubo	Sensor final de carrera	U mantenimiento	A	B	C	D	E
40	RCA	HV1	1.10	1.47	1.02	0.51	M4×10L
50	RCA	HV2	1.49	1.68	1.02	0.51	M4×10L
63	RCA	HV2	1.66	1.86	1.02	0.51	M4×10L
80	RCA	HV3	1.87	2.13	1.02	0.51	M4×10L
100	RCA	HV3	2.15	2.42	1.02	0.51	M4×10L

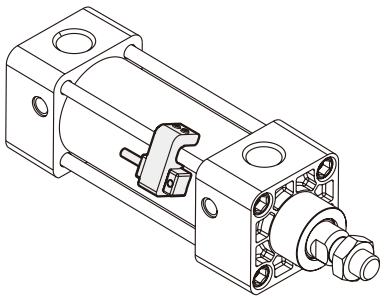

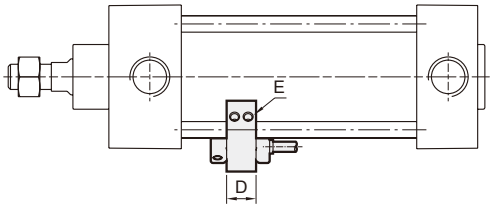

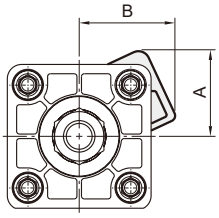

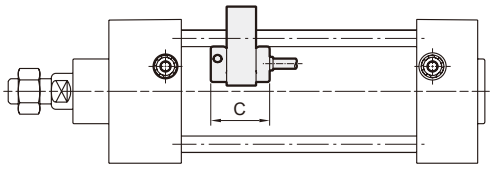

11

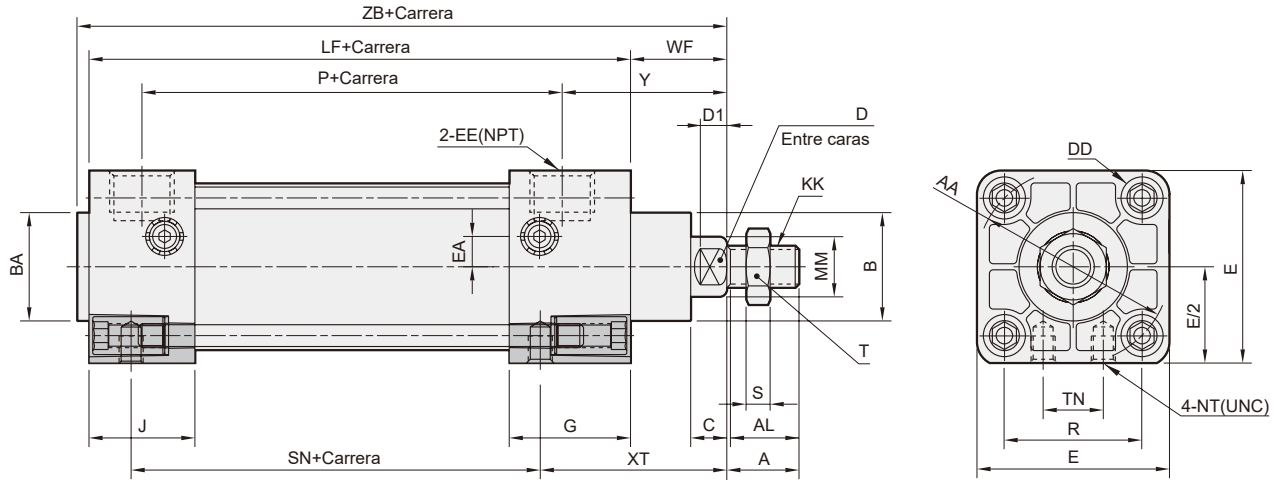

Unidad: pulgadas

Código / D.I. Tubo	A	AA	AL	B	BA	C	D	D1	DD	E	EA	EE	G	J	KK	LF	MM	NT	P	R
40	0.75	2.02	0.673	1.125	1.125	0.375	0.56	0.3	1/4-28	2	0.32	3/8	1.26	1.10	7/16-20	3.625	0.625	1/4-20×0.28 prof.	2.36	1.43
50	0.75	2.60	0.673	1.125	1.125	0.375	0.56	0.3	5/16-24	2.5	0.43	3/8	1.26	1.06	7/16-20	3.625	0.625	5/16-18×0.44 prof.	2.40	1.84
63	0.75	3.10	0.673	1.125	1.125	0.375	0.56	0.3	5/16-24	3	0.47	3/8	1.30	1.06	7/16-20	3.75	0.625	3/8-16×0.59 prof.	2.48	2.19
80	1.125	3.90	1.045	1.5	1.5	0.5	0.88	0.4	3/8-24	3.75	—	1/2	1.57	1.18	3/4-16	4.25	1	1/2-13×0.63 prof.	2.72	2.76
100	1.125	4.70	1.045	1.5	1.5	0.5	0.88	0.4	3/8-24	4.5	—	1/2	1.57	1.18	3/4-16	4.25	1	1/2-13×0.63 prof.	2.72	3.32

Código / D.I. Tubo	S	SN	T	TN	WF	XT	Y	ZB
40	0.26	2.25	0.69	0.63	1	1.94	1.71	4.75
50	0.26	2.25	0.69	0.88	1	1.94	1.71	4.75
63	0.26	2.38	0.69	1.25	1	1.94	1.75	4.88
80	0.42	2.63	1.12	1.50	1.38	2.44	2.34	5.83
100	0.42	2.63	1.12	2.06	1.38	2.44	2.34	5.83

Peso del cilindro

Unidad: kg

Modelo	Peso básico **MCQN-11**	Peso básico (magnético) **MCQN-11**	Carrera 1 pulgada **MCQN-11**
D.I. Tubo			
40	0.664	0.676	0.078
50	0.965	0.981	0.096
63	1.314	1.334	0.108
80	2.482	2.510	0.200
100	3.266	3.300	0.220

Modelo	LB	CA	CB	CB2	FAC/FBC	TC	Y	I	PIN
D.I. Tubo									
40	0.160	0.285	0.229	0.287	0.246	0.554	0.205	0.150	0.065
50	0.240	0.394	0.377	0.424	0.403	0.644	0.205	0.150	0.065
63	0.300	0.531	0.521	0.563	0.576	0.840	0.205	0.150	0.065
80	0.633	1.511	1.302	1.482	1.408	1.098	0.662	0.522	0.175
100	0.955	2.047	1.821	2.033	2.015	1.450	0.662	0.522	0.175

LB

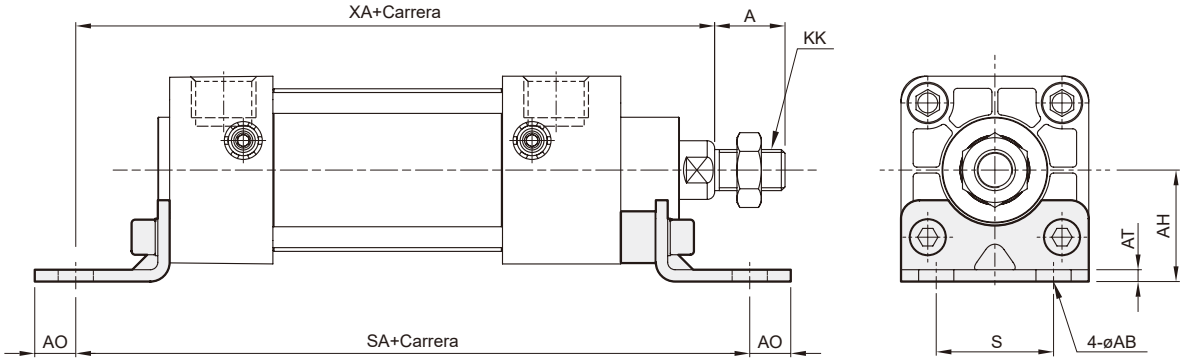

Unidad: pulgadas

Código / D.I. Tubo	A	AB	AH	AT	AO	KK	S	SA	XA
40	0.75	0.38	1.19	0.13	0.44	7/16-20	1.25	6	5.63
50	0.75	0.38	1.44	0.13	0.56	7/16-20	1.75	6	5.63
63	0.75	0.38	1.63	0.13	0.56	7/16-20	2.25	6.13	5.75
80	1.125	0.5	1.94	0.17	0.75	3/4-16	2.75	7.38	6.88
100	1.125	0.5	2.25	0.23	0.75	3/4-16	3.5	7.38	6.88

FAC

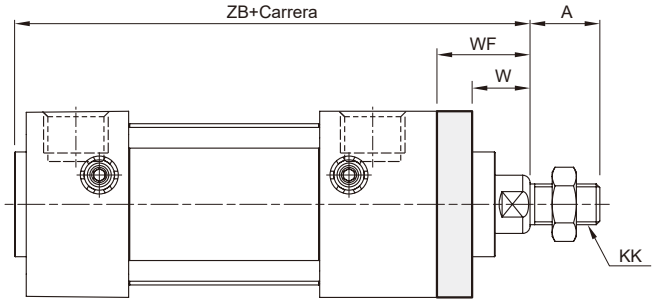

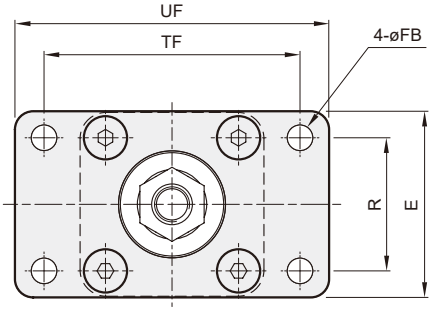

FBC

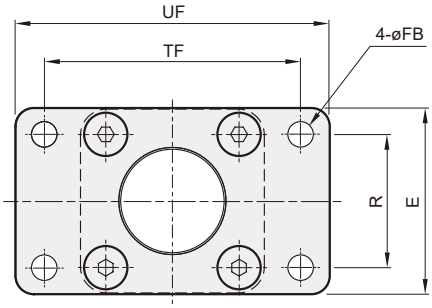

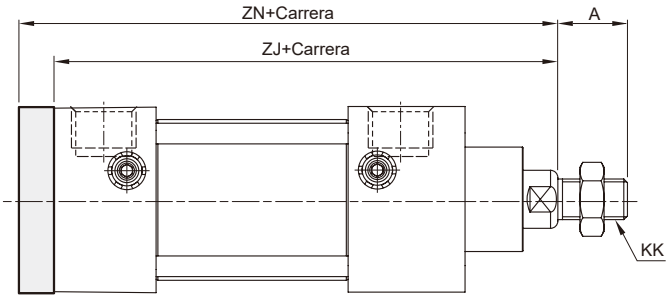

Unidad: pulgadas

Código / D.I. Tubo	A	E	FB	KK	R	TF	UF	W	WF	ZB	ZJ	ZN
40	0.75	2	0.25	7/16-20	1.43	2.75	3.38	0.63	1	4.75	4.63	5
50	0.75	2.5	0.31	7/16-20	1.84	3.38	4.13	0.63	1	4.75	4.63	5
63	0.75	3	0.31	7/16-20	2.19	3.88	4.63	0.63	1	4.88	4.75	5.13
80	1.125	3.75	0.38	3/4-16	2.76	4.68	5.50	0.75	1.38	5.83	5.63	6.25
100	1.125	4.5	0.38	3/4-16	3.32	5.44	6.25	0.75	1.38	5.83	5.63	6.25

CA

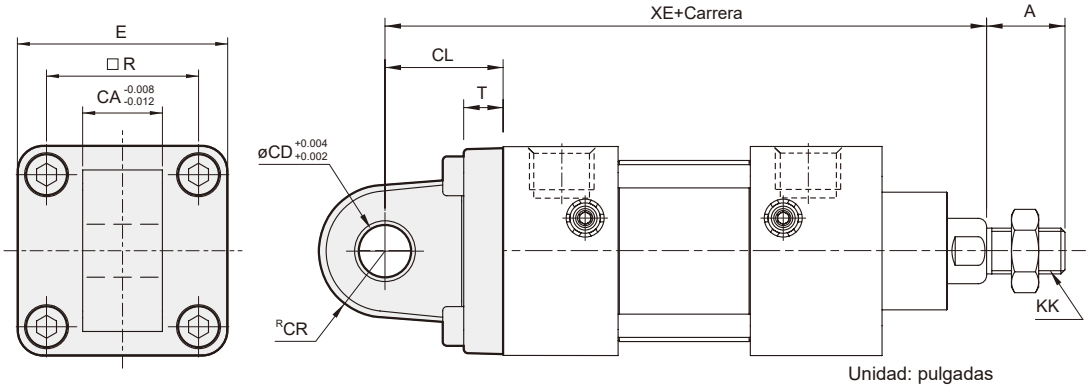

Unidad: pulgadas

Código / D.I. Tubo	A	CA	CD	CL	CR	E	KK	R	T	XE
40	0.75	0.75	0.5	1.125	0.63	2	7/16-20	1.43	0.375	5.75
50	0.75	0.75	0.5	1.125	0.63	2.5	7/16-20	1.84	0.375	5.75
63	0.75	0.75	0.5	1.125	0.63	3	7/16-20	2.19	0.375	5.88
80	1.125	1.25	0.75	1.875	0.87	3.75	3/4-16	2.76	0.625	7.5
100	1.125	1.25	0.75	1.875	0.87	4.5	3/4-16	3.32	0.625	7.5

CB

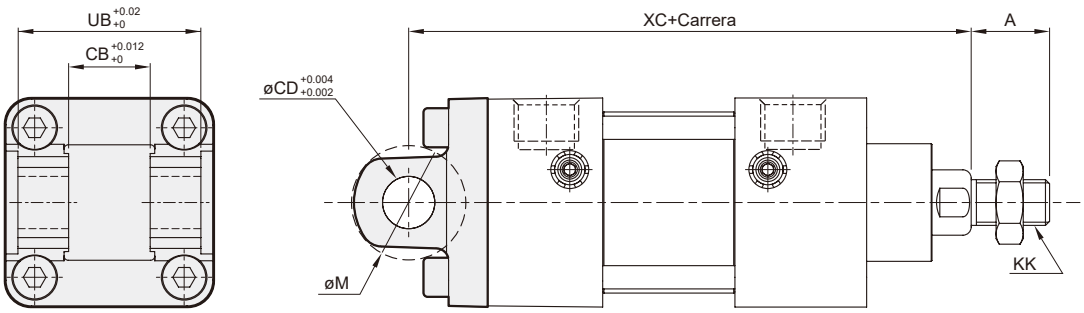

Unidad: pulgadas

Código / D.I. Tubo	A	CB	CD	KK	M	UB	XC
40	0.75	0.78	0.5	7/16-20	1.24	1.75	5.38
50	0.75	0.78	0.5	7/16-20	1.24	1.75	5.38
63	0.75	0.78	0.5	7/16-20	1.24	1.75	5.5
80	1.125	1.28	0.75	3/4-16	1.88	2.5	6.88
100	1.125	1.28	0.75	3/4-16	1.88	2.5	6.88

CB2

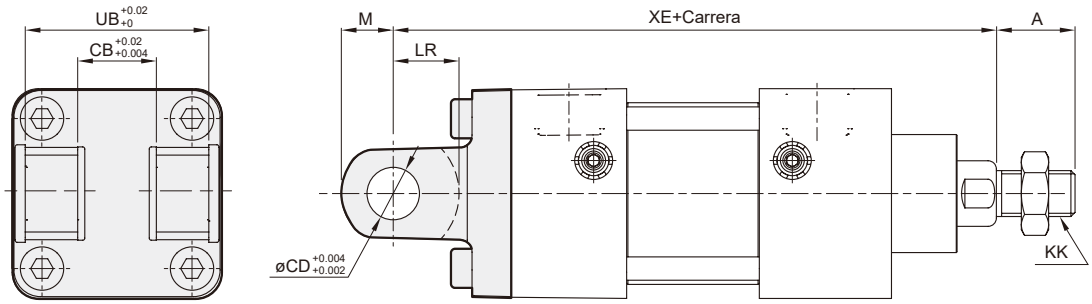

Unidad: pulgadas

Código / D.I. Tubo	A	CB	CD	KK	LR	M	UB	XE
40	0.75	0.75	0.5	7/16-20	0.63	0.5	1.75	5.75
50	0.75	0.75	0.5	7/16-20	0.63	0.5	1.75	5.75
63	0.75	0.75	0.5	7/16-20	0.63	0.5	1.75	5.88
80	1.125	1.25	0.75	3/4-16	1	0.75	2.5	7.5
100	1.125	1.25	0.75	3/4-16	1	0.75	2.5	7.5

TC

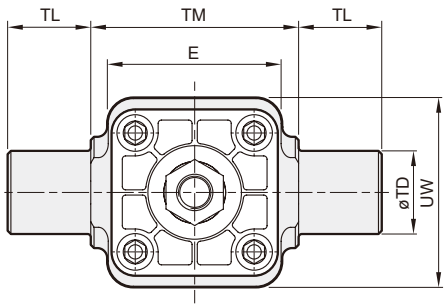

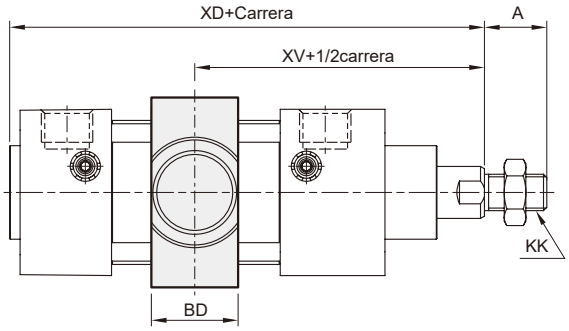

Unidad: pulgadas

Código / D.I. Tubo	A	BD	E	KK	TD	TM	TL	UW	XD	XV
40	0.75	1.04	2.11	7/16-20	1	2.5	1	2.28	4.94	3.2
50	0.75	1.04	2.6	7/16-20	1	3	1	2.60	5.03	3.32
63	0.75	1.1	3.09	7/16-20	1	3.5	1	3.23	5.07	3.33
80	1.125	1.18	3.7	3/4-16	1	4.5	1	4.17	6.16	4.19
100	1.125	1.22	4.49	3/4-16	1	5.25	1	4.96	6.18	4.19

Conector I

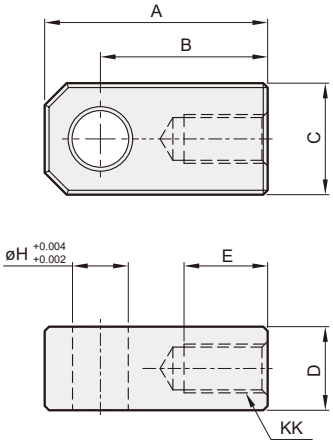

Unidad: pulgadas

Código / D.I. Tubo	A	B	C	D	E	H	KK
40~63	2	1.5	1	0.75	0.75	0.5	7/16-20
80~100	2.81	2.06	1.5	1.25	1.13	0.75	3/4-16

Conector Y

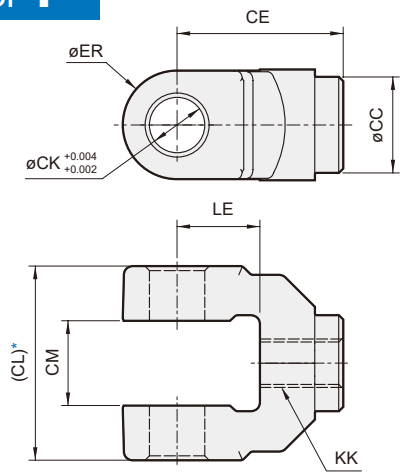

* No utilice la placa de fundición de arena como placa de montaje porque no la mecanizamos. Si tiene esta demanda especial, comuníquese con nuestro representante de ventas.

Unidad: pulgadas

Código / D.I. Tubo	CC	CE	CL	CM	CK	ER	KK	LE
40~63	0.87	1.5	1.75	0.765	0.5	1	7/16-20	0.75
80~100	1.34	2.38	2.5	1.265	0.75	1.5	3/4-16	1.25

PASADOR

para accesorios CB y CB2 y conectores Y y I.

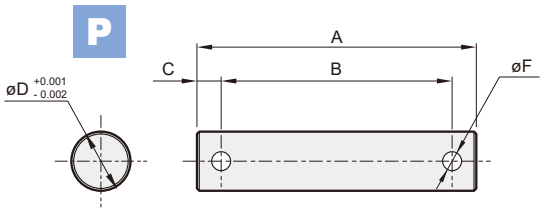

Unidad: pulgadas

Código / D.I. Tubo	A	B	C	D	F
40~63	2.36	1.95	0.2	0.5	0.16
80~100	3.13	2.74	0.19	0.75	0.2